Support de palpeur de mesure VDI 25 Reni

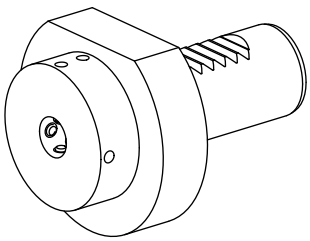

Données techniques

Queue VDI	VDI 25
Entraînement	non entraîné
Fixation VDI	aucune
Attachement	Renishaw D11,2
Réversible 180°	non
support de données	contrôler l'alésage logement
X [mm]	28
Y [mm]	–
Z [mm]	–

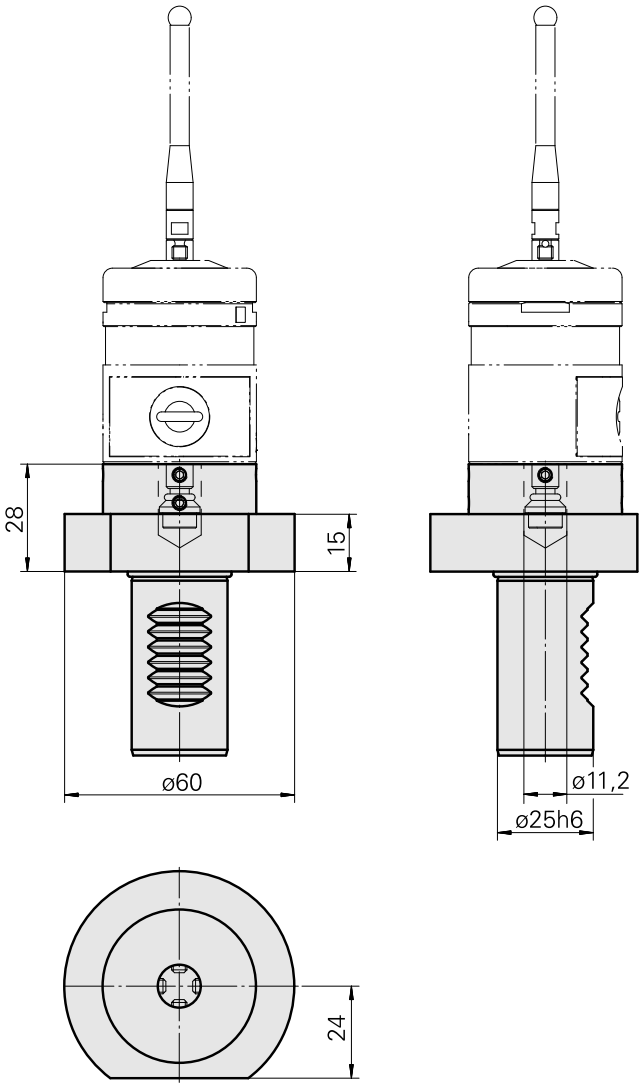

Documents

Remarques concernant les produits

DE (pdf)

EN (pdf)

FR (pdf)

Accessoires

Nécessaire à l'exploitation

Pas define

ID produit : 12133465
Ancienne ID produit :

Garniture de contact

ID produit : 12133466
Ancienne ID produit :

Bouton-poussoir

ID produit : 10338967
Ancienne ID produit : 487542.1441

Accessoires optionnels

Autres accessoires

Coffre A-2033-7001

ID produit : 10259626
Ancienne ID produit : 487542.0911