Pinza di serraggio 1212E/F16 Ø=6,00

Caratteristiche tecniche

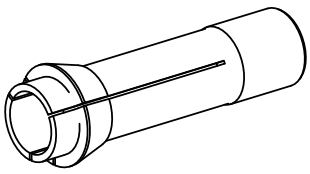

Altezza mont. sistema serr.	1212E/F16
Lin. prod. di altri produtt.	
Tipo di serraggio	scanalato
Diametro nominale (mm)	6 Millimeter
Metodo di serraggio	Serraggio esterno
Lin. prod. di altri produtt.	Schlenker

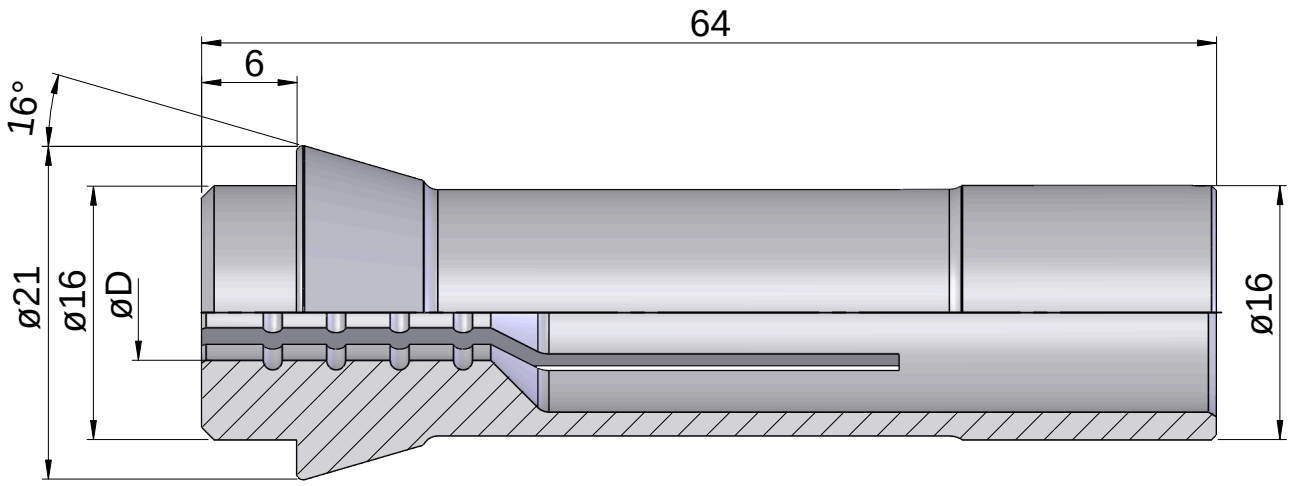

Documenti

Non sono disponibili download per questo prodotto