Führungsbuchse T229 Ø=7,00

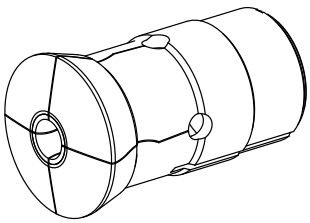

Technische Daten

Spannmittelbaugröße	T229 Axfix
Hersteller Produktlinie	Führungsbuchse
Spannausführung	mit HM-Einsatz
Nenndurchmesser	7 Millimeter
Spannmethode	Außenspannung
Spannzangenausführung	programmierbar (Axfix)
Spannzangenvariante	S-Schlitz
Hersteller Produktlinie	Schlenker

Hinweis

mit Buchse

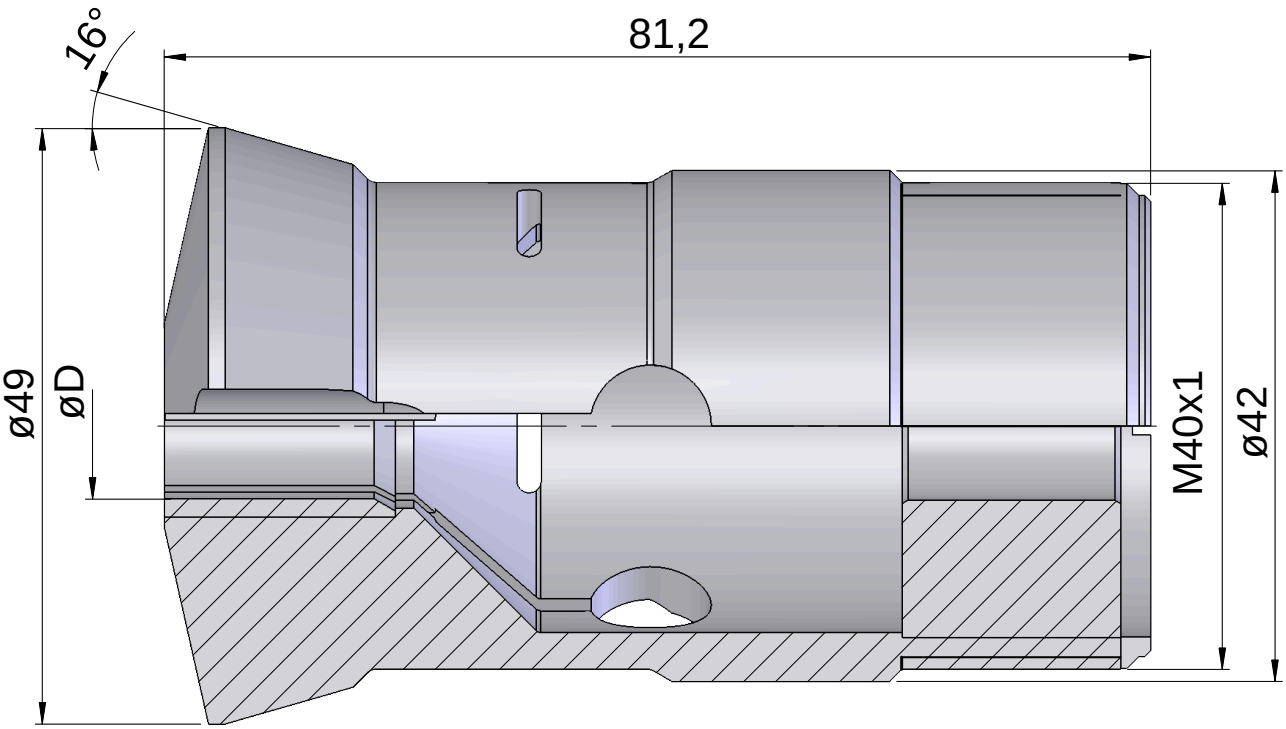
16°
81,2
ø49
øD
M40x1
ø42

Dokumente

Für dieses Produkt sind keine Downloads vorhanden