INDEX

Guide bush

技术特点

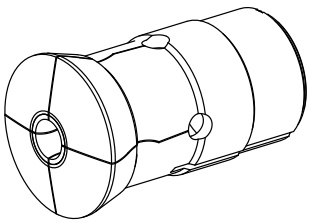

夹具尺寸	T229 Axfix
外购生产线	
夹紧型式	带硬质合金附件
名义直径（mm）	21 Millimeter
夹紧方法	外部夹紧
夹头型式	可编程 (Axfix)
夹头类型	S型槽
外购生产线	Schlenker

备注

带衬套

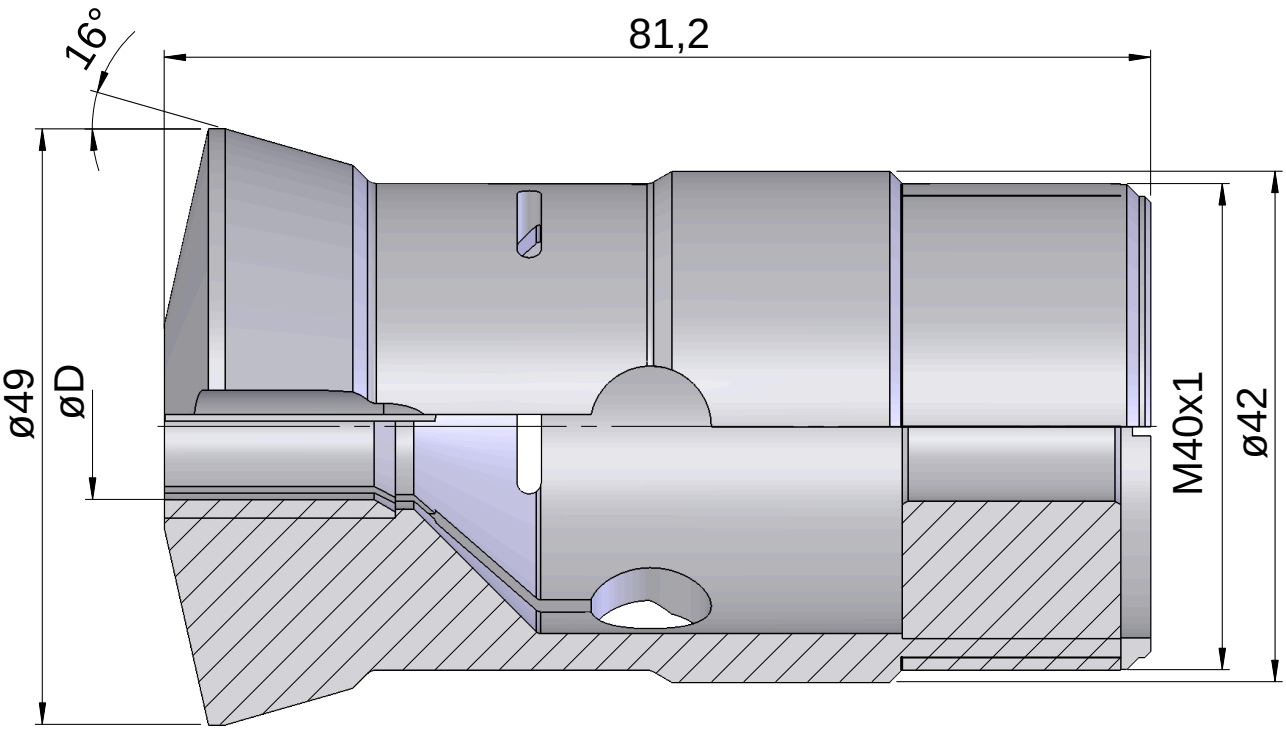
16°
81,2
ø49
øD
M40x1
ø42

文件

没有针对此产品的任何下载