Données techniques

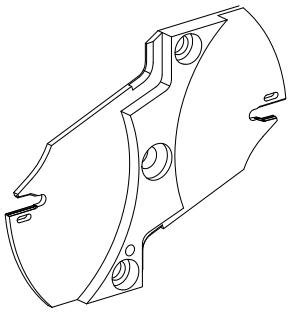

Catégorie d'accessoires PO	Outils coupants
Attachement	Système «Löcher»

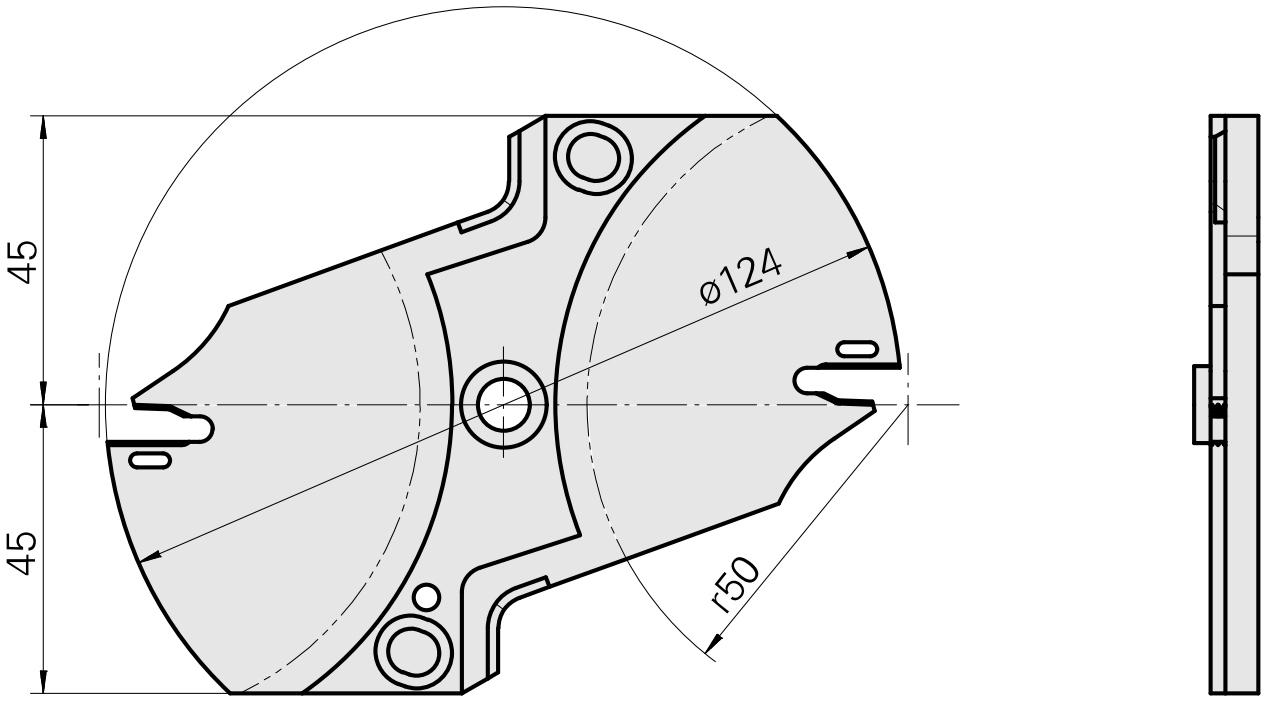

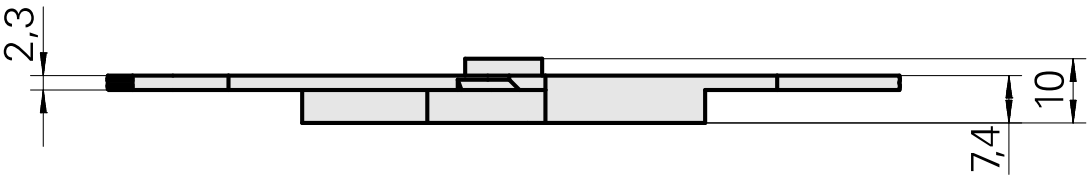

Documents

Aucun téléchargement n'est disponible pour ce produit

Accessoires

Accessoires optionnels

Accessoires de porte-outils

Dispositif d'assemblage

ID produit : 12038458
Ancienne ID produit :

Catégorie d'accessoires PO	Attachement
Outils coupants	Système «Löcher»

Carter

ID produit : 12035619
Ancienne ID produit :

Catégorie d'accessoires PO	Attachement
Outils coupants	Système «Löcher»

Carter

ID produit : 12035620
Ancienne ID produit :

Catégorie d'accessoires PO	Attachement
Outils coupants	Système «Löcher»