Vis M8x1-RH 15,5LG 1000.602.15,5R

Données techniques

Actuellement, aucune caractéristique technique supplémentaire n'est enregistrée pour ce produit

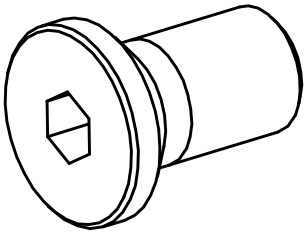

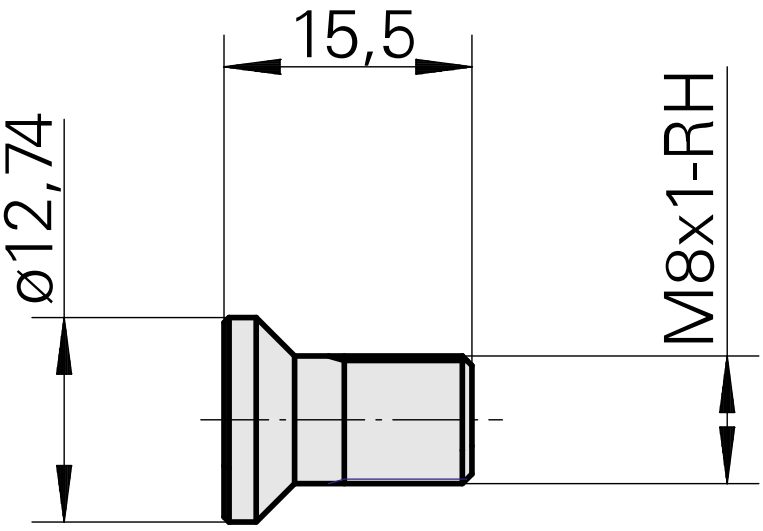

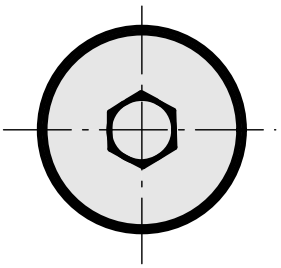

Documents

Aucun téléchargement n'est disponible pour ce produit