INDEX

1096 VDI 25

技术特点

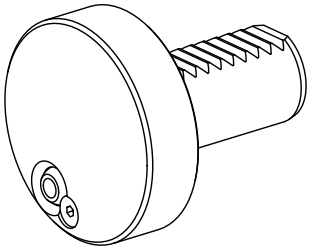

Queue VDI	VDI 25
Entraînement	non entraîné
Fixation VDI	aucune
Réversible 180°	non
X [mm]	16
Y [mm]	–
Z [mm]	–
Produits INDEX TRAUB	C42/65 • G160 • V100 • V200 • ABC • C100 • C200 • G200 • G200.2 • G220 • R200 • V160C • V160G • ABC.2 • G220.3 • TNX220.3 • TNX200.3 • G200.3

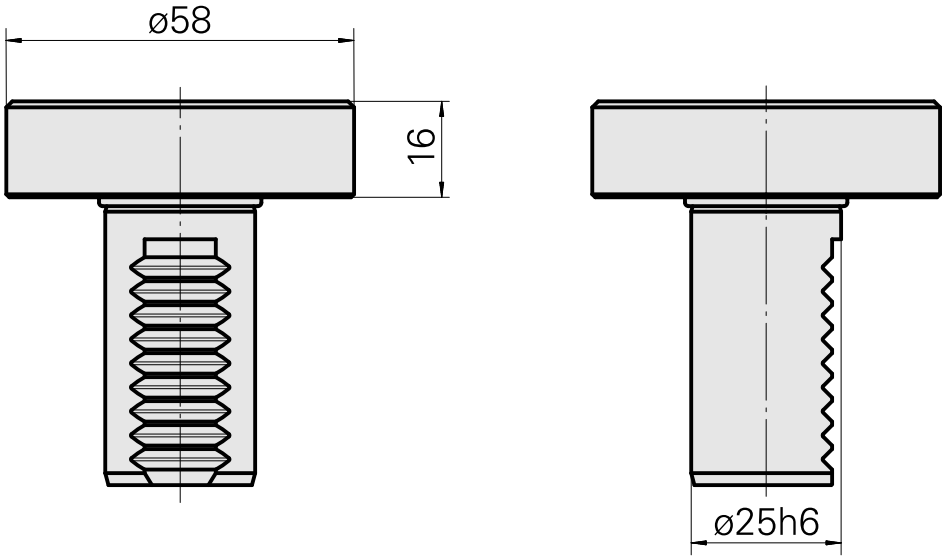

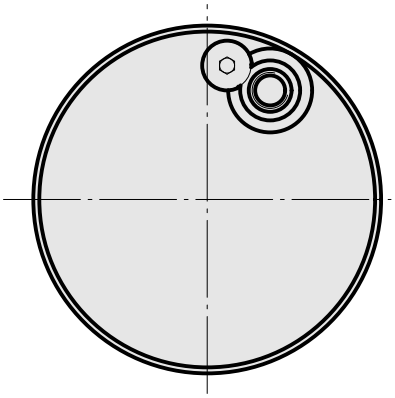

文件

没有针对此产品的任何下载

附件

转至运行所需

Buse d'arrosage à bille Ø10/M6

产品ID : 11031912
以前的产品ID : W67500.3208

Countersunk screw M 4x 8/T20 verzinkt 402314 8

产品ID : 10586100
以前的产品ID : 410362.0408

可选附件

其他附件

Nozzle M6 mit D1,6

产品ID : 10147428
以前的产品ID : W00019.0216