ER-Gewindebohrspannzange ET1-16 2,24mm

Technische Daten

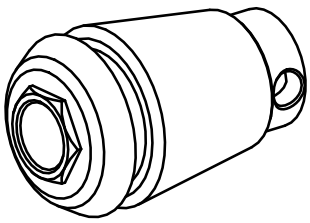

WZH Zubehörkategorie	ER-Gewindebohrspannzange
Aufnahme	ER16
Werkzeugaufnahme	2,24mm
Spannzangentyp	ET1-16

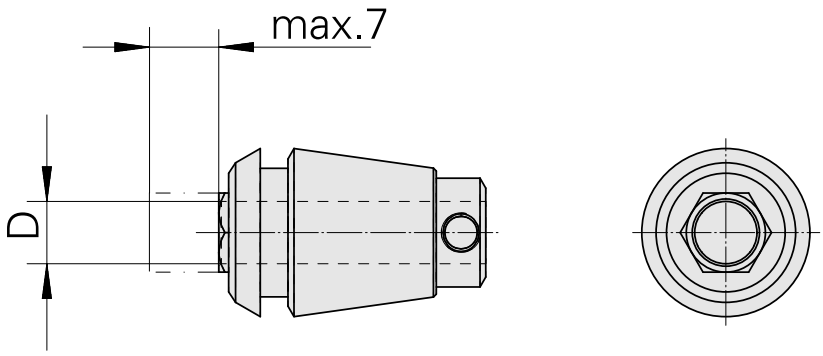

Dokumente

Für dieses Produkt sind keine Downloads vorhanden