INDEX

Adaptateur

Données techniques

Catégorie d'accessoires PO	Adaptateur KK-32
Attachement	Arbre porte- fraise D27

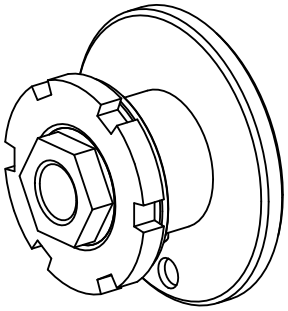

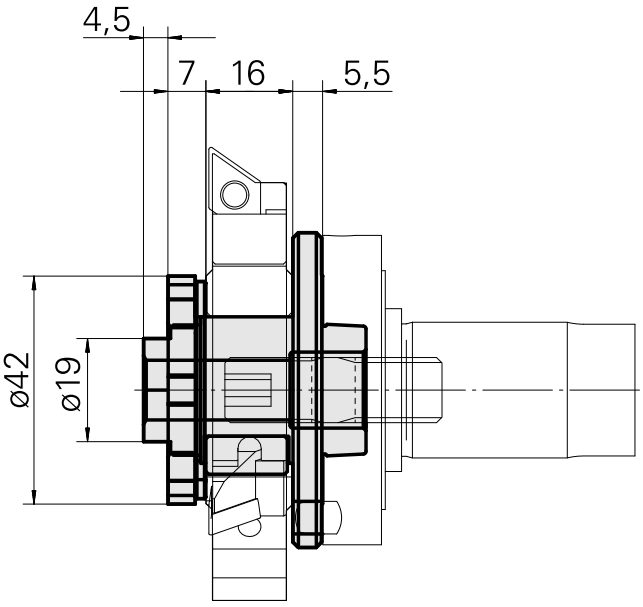

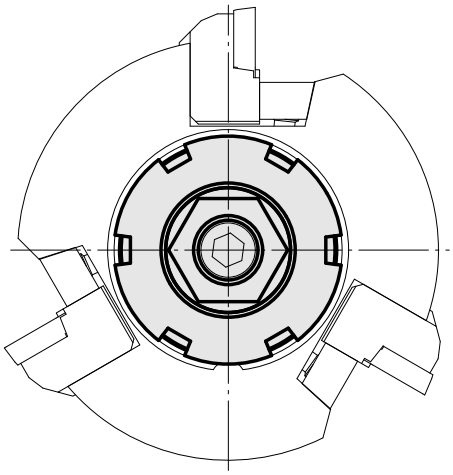

Documents

Aucun téléchargement n'est disponible pour ce produit

Accessoires

Accessoires optionnels

Autres accessoires

[Corps de base]

ID produit : 10269925
Ancienne ID produit : 223800.2301

Catégorie d'accessoires PO	Attachement
Corps de base, 3 plaquettes	Arbre porte- fraise D27