INDEX

PO de tournage Prisme arrondi Carré 10x1

Données techniques

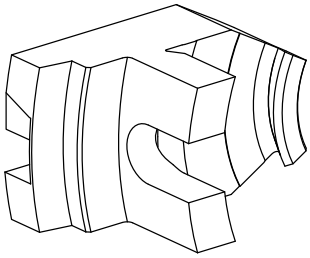

Queue TNL	Prisme arrondi
Entraînement	non entraîné
Fixation TNL	Vis de serrage centrale
Attachement	Carré 10x10
Réversible 180°	non
X [mm]	55
Y [mm]	–
Z [mm]	0
Produits INDEX TRAUB	TNL12 • TNL12.2

Remarque

Uniquement pour rotation à droite !

INDEX

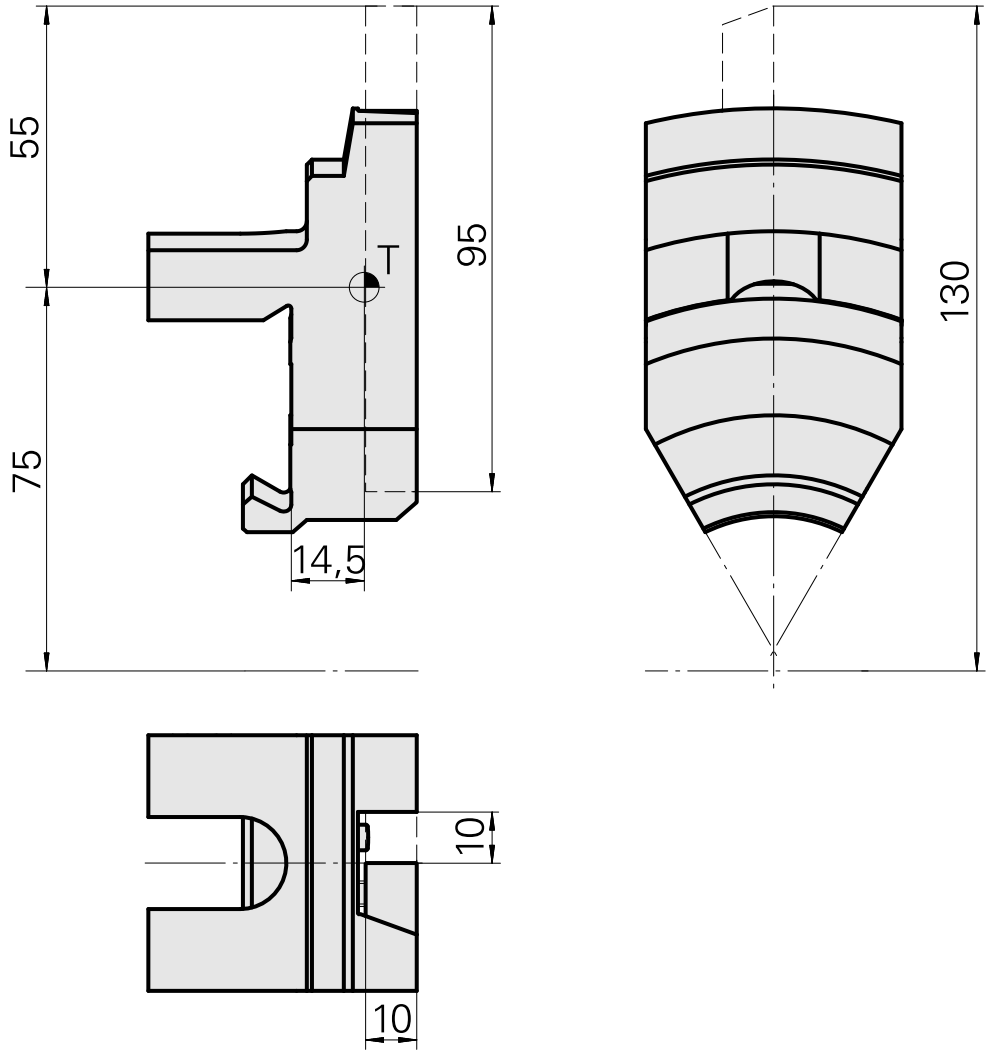

INDEX

Documents

Aucun téléchargement n'est disponible pour ce produit