INDEX

tube, M6x48,45°

Données techniques

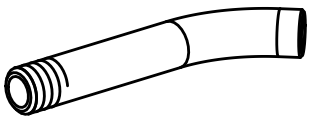

Catégorie d'accessoires PO	Tube lubrifiant
Attachement	M6

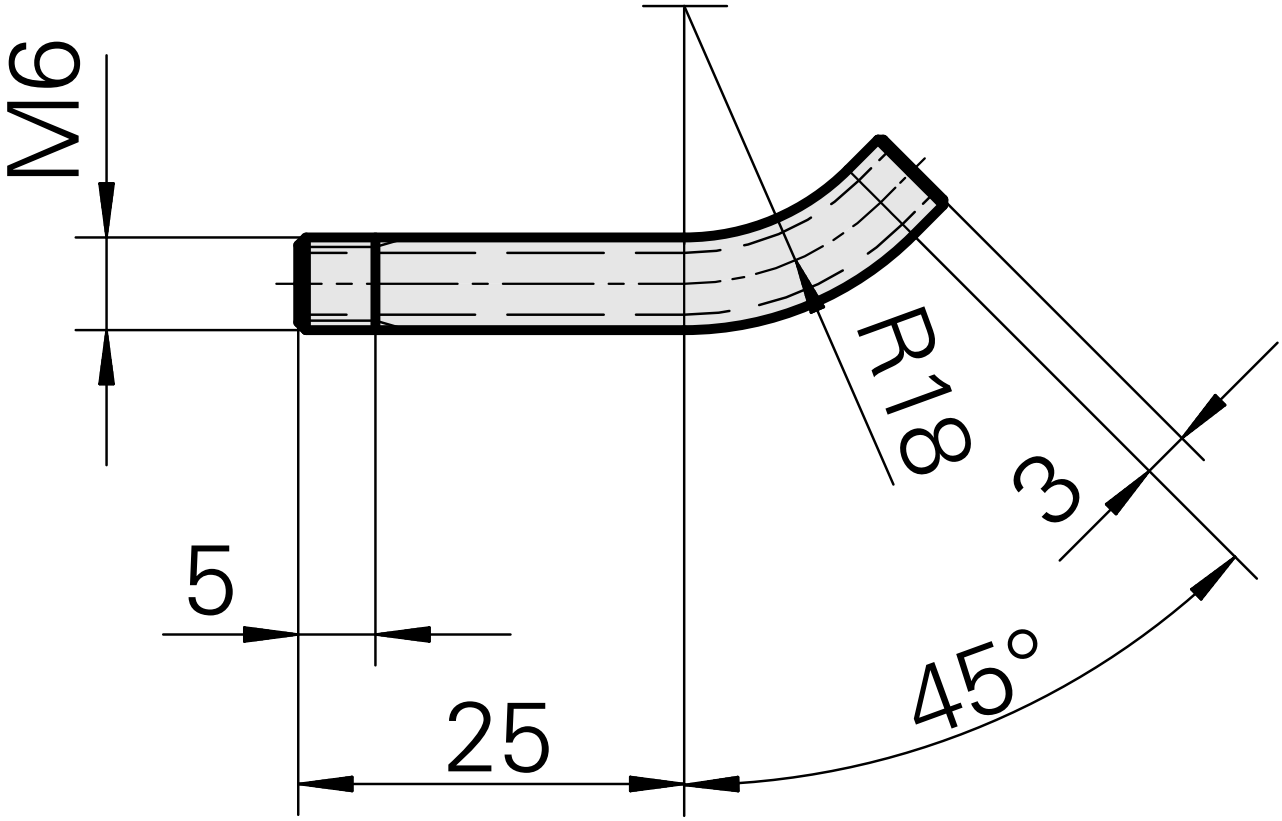

Documents

Aucun téléchargement n'est disponible pour ce produit