mandrin à 3 mors

Données techniques

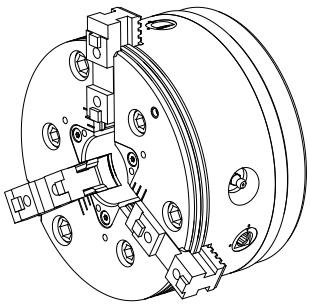

Produits INDEX TRAUB	G200.2 • G220 • C200 • R200
Passage de broche	65mm
Côté d'usinage	Contre-broche • Broche principale
Fabr. tiers gamme prod.	ROTA THW PLUS 165-43 Z140
Logement de broche	AP140
Taille des organes de bridage	165
Fabr. tiers gamme prod.	Schunk

Actuellement, aucun aperçu sur 3 faces n'est disponible pour ce produit

Documents

Aucun téléchargement n'est disponible pour ce produit

Accessoires

Nécessaire à l'exploitation

adaptateur de timon

ID produit : 10311423
Ancienne ID produit : 908125.0331