# Bussola di guida T229 Ø=21,00

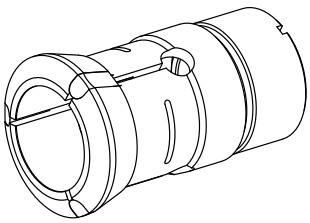

## Caratteristiche tecniche

| | |
|---|---|
| **Altezza mont. sistema serr.** | T229 Axfix |
| **Lin. prod. di altri produtt.** | |
| **Tipo di serraggio** | Con inserto HM |
| **Diametro nominale (mm)** | 21 Millimeter |
| **Metodo di serraggio** | Serraggio esterno |
| **Modello pinza di serraggio** | Programmabile (Axfix) |
| **Variante pinza di serraggio** | Scanalatura vulcan. (standard) |
| **Lin. prod. di altri produtt.** | Schlenker |

## Istruzioni

con boccola

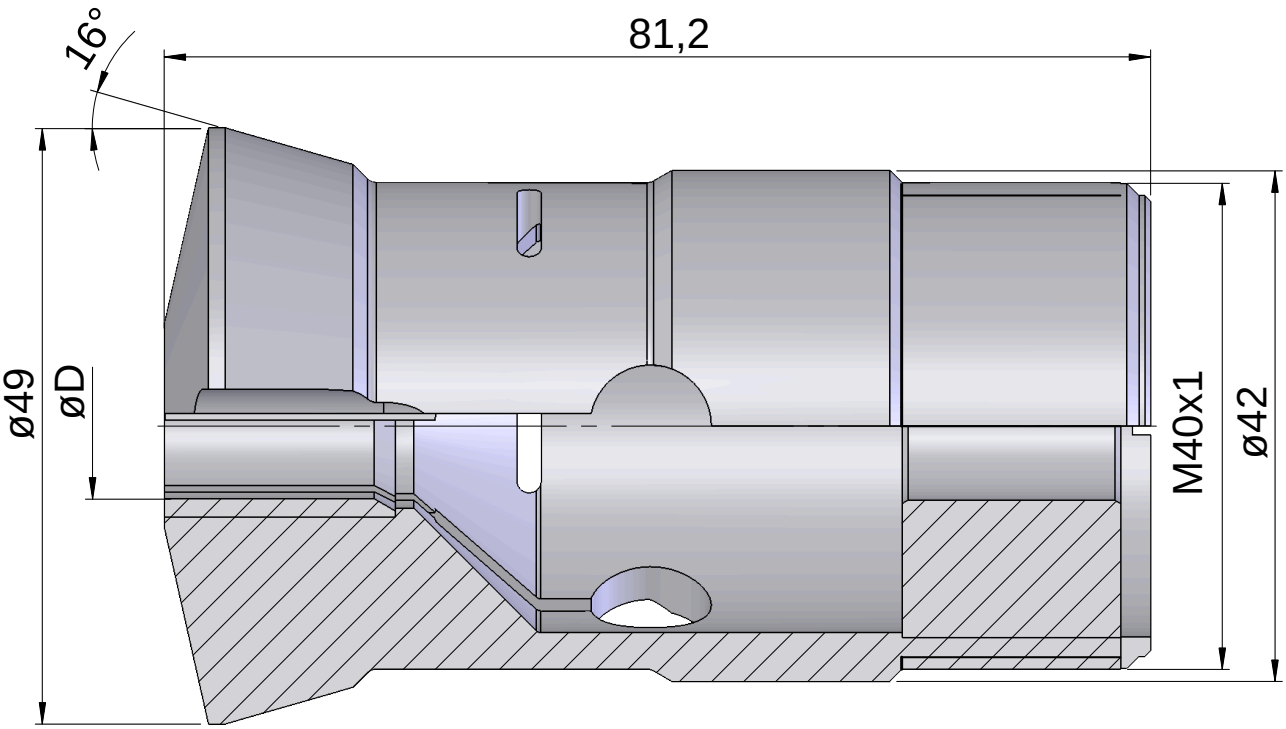
16°
81,2
ø49
øD
M40x1
ø42

## Documenti

Non sono disponibili download per questo prodotto