INDEX

Suporte para ferramenta corte Quadrado 1, regolabile in direzione Z

Características técnicas

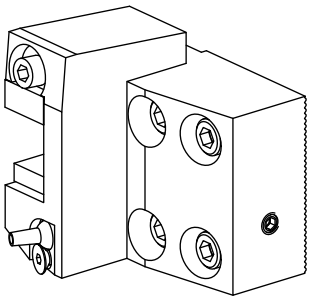

Acionamento	não acionado
Refrigeração	externo
Pressão (até)	80 bar
Direção	sentido horário
Recepção	Quadrado 16x16
X [mm]	–
Y [mm]	–
Z [mm]	–
Produtos INDEX TRAUB	MS16-6 • MS16-6 Plus

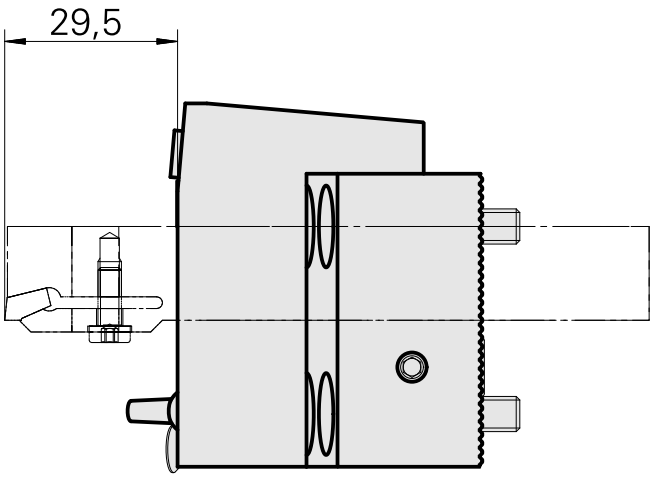

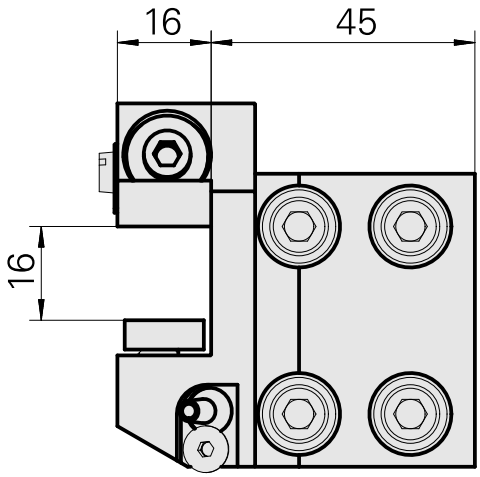

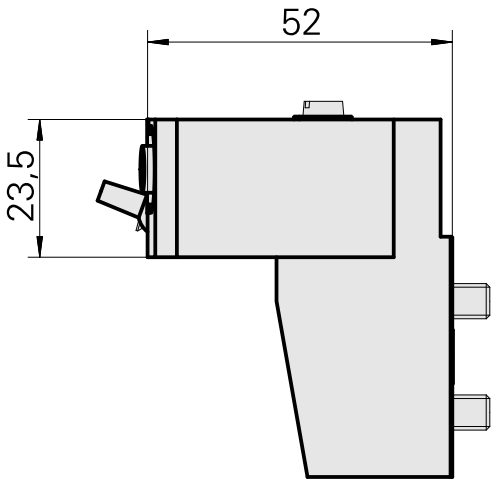

Documentos

Não há downloads disponíveis para este produto

Acessórios

Acessórios opcionais

Outros acessórios

[Bocal bola D8xM5]

ID do produto : 10392450
ID anterior do produto : W02019.0002

[Paafuso de cabeça escareada M 4x 8/T20 verzinkt 402314 8]

ID do produto : 10586100
ID anterior do produto : 410362.0408

[Tubeira Kugel-D8]

ID do produto : 10007891
ID anterior do produto : 904837