# Porte-foret VDI 20 ER16

## Données techniques

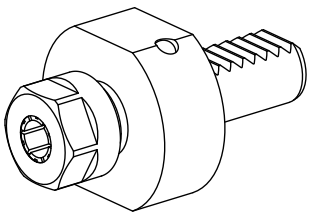

| | |
|---|---|
| **Queue VDI** | VDI 20 |
| **Entraînement** | non entraîné |
| **Fixation VDI** | aucune |
| **Arrosage** | central |
| **Pression** | 20 bar |
| **Attachement** | ER16 |
| **Réversible 180°** | non |
| **support de données** | contrôler l'alésage logement |
| **X [mm]** | 42,5 |
| **Y [mm]** | – |
| **Z [mm]** | – |

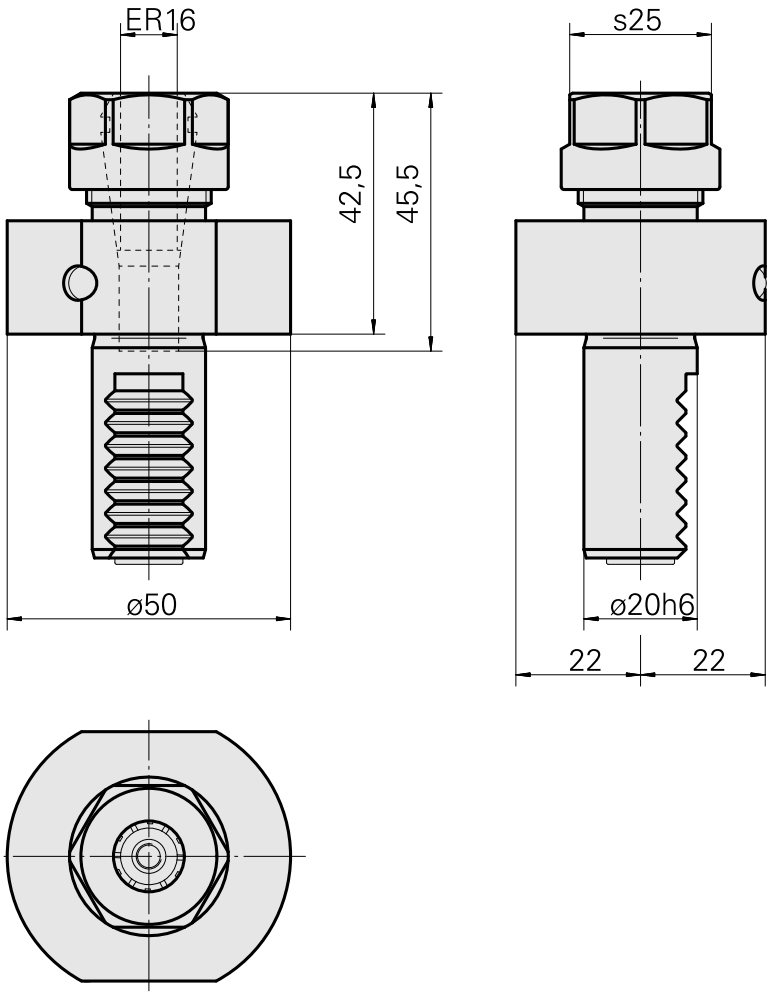

## Documents

**Remarques concernant les produits**

DE (pdf)

EN (pdf)

FR (pdf)

## Accessoires

### Nécessaire à l'exploitation

#### Clé

ID produit : 10966369
Ancienne ID produit : 490219.0161

| Catégorie d'accessoires PO | Attachement | Type de pince de bridage | Type d'écrous de serrage |
|---|---|---|---|
| Outil | ER16 | ER 16 | Filet inter |

| Outil pour pinces de serrage |
|---|
| Clé pour écrou de serrage |

### Accessoires optionnels

**Accessoires de porte-outils**

#### Ecrou de serrage

ID produit : 12061390
Ancienne ID produit :

#### Ecrou de serrage

ID produit : 10378189
Ancienne ID produit : 901939.01

| Catégorie d'accessoires PO | Attachement | Type de pince de bridage | Type d'écrous de serrage |
|---|---|---|---|
| Écrou de serrage | ER16 | ER 16 | Filet inter |

**Autres accessoires**

## Pince de serrage

ID produit : 10834596
Ancienne ID produit : 901930.1---

## Pince de serrage

ID produit : 10589709
Ancienne ID produit : W99903--

## Pince de taraudage ET-1-16

ID produit : 10542491
Ancienne ID produit : 3230--

## Pince de taraudage

ID produit : 10865233
Ancienne ID produit : WZ9990.9506F

## Pince de serrage

ID produit : 10870393
Ancienne ID produit : W999065-

## Pince de serrage, scellée

ID produit : 10433061
Ancienne ID produit : W999083-

## Rondelle

ID produit : 12061397
Ancienne ID produit :

## Rondelle

ID produit : 12061398
Ancienne ID produit :

## Clé

ID produit : 12061854
Ancienne ID produit :