# Adaptateur

## Données techniques

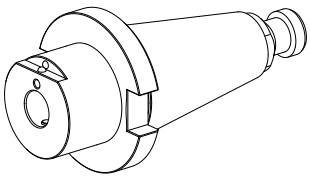

| | |
|---|---|
| **Catégorie d'accessoires PO** | Adapt. appareils de préréglage |
| **Attachement** | SK50 |
| **Logement d'outils** | Élément maintien perçage D22mm |

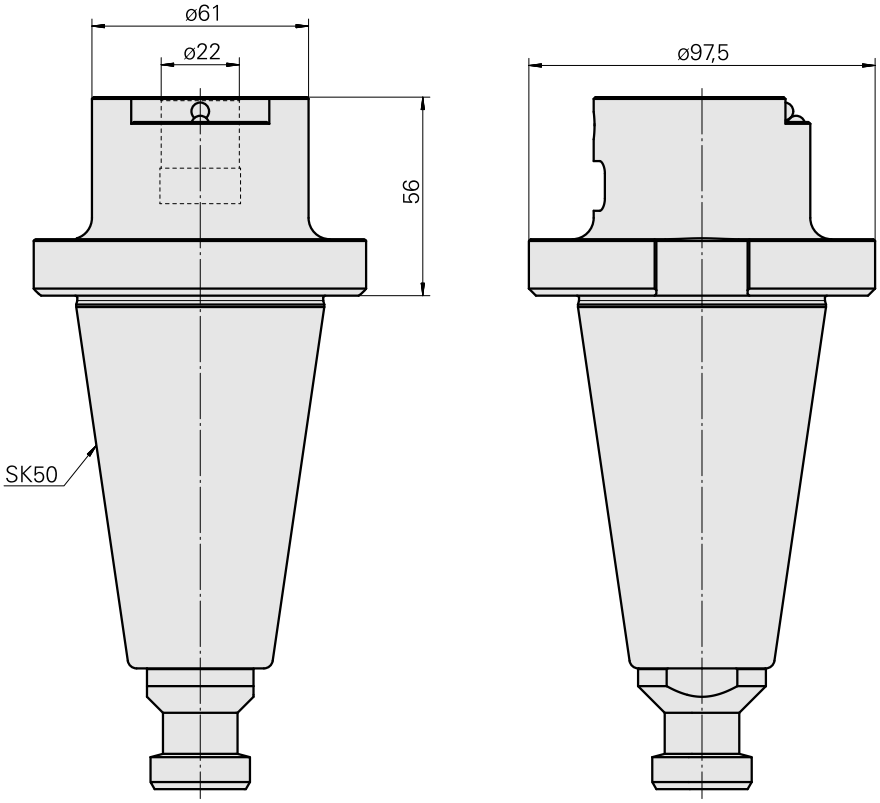


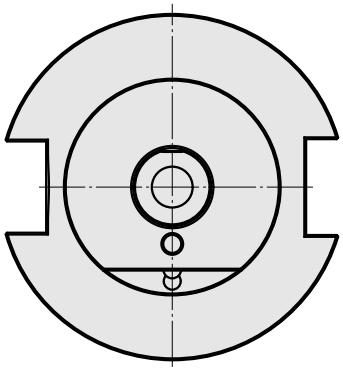

## Documents

Aucun téléchargement n'est disponible pour ce produit