INDEX

WFB 20-12 ER16

Données techniques

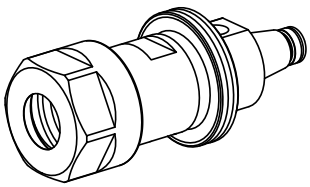

Catégorie d'accessoires PO	WFB 20-12
Attachement	ER16
Inserts à changement rapide	pince de serrage

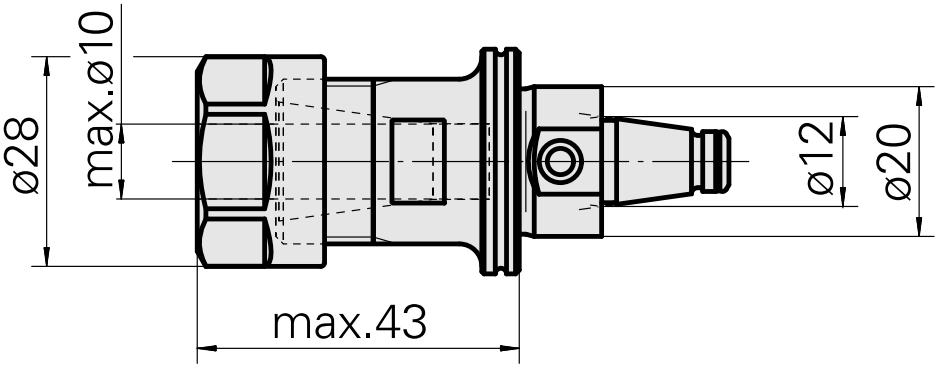

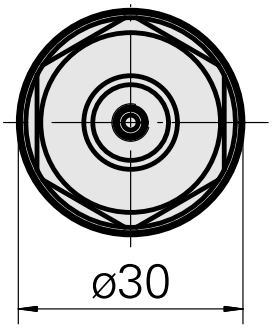

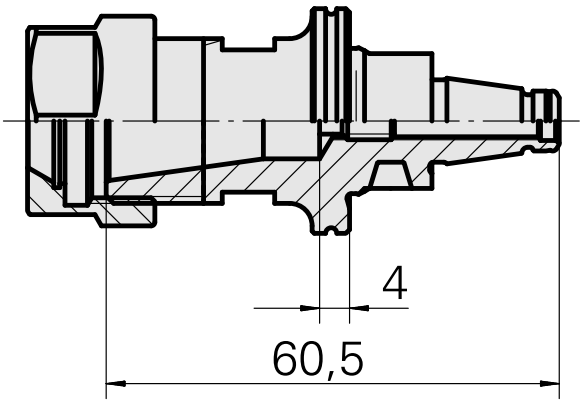

Documents

Aucun téléchargement n'est disponible pour ce produit

Accessoires

Nécessaire à l'exploitation

Clé

ID produit : 10966369
Ancienne ID produit : 490219.0161

Catégorie d'accessoires PO	Attachement	Type de pince de bridage	Type d'écrous de serrage
Outil	ER16	ER 16	Filet inter
Outil pour pinces de serrage			
Clé pour écrou de serrage			

Accessoires optionnels

Accessoires de porte-outils

Ecrou de serrage

ID produit : 10378189
Ancienne ID produit : 901939.01

Catégorie d'accessoires PO	Attachement	Type de pince de bridage	Type d'écrous de serrage
Écrou de serrage	ER16	ER 16	Filet inter

Autres accessoires

Pince de serrage

ID produit : 10834596
Ancienne ID produit : 901930.1---

Pince de serrage

ID produit : 10589709
Ancienne ID produit : W99903--

Pince de taraudage ET-1-16

ID produit : 10542491
Ancienne ID produit : 3230--

Pince de taraudage

ID produit : 10865233
Ancienne ID produit : WZ9990.9506F

Pince de serrage

ID produit : 10870393
Ancienne ID produit : W999065-

Pince de serrage, scellée

ID produit : 10433061
Ancienne ID produit : W999083-

Vis de réglage M 5x10

ID produit : 10674886
Ancienne ID produit : 326793