INDEX

# Support outil plong/fonçage MS16/MS22 Tr

## Données techniques

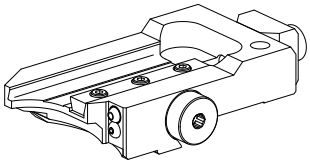

| | |
|---|---|
| **Système de chariot MS** | MS16/MS22 |
| **Entraînement** | non entraîné |
| **Fixation MS** | Queue d'aronde |
| **Arrosage** | extérieur |
| **Pression** | 20 bar |
| **Direction** | marche à droite |
| **Attachement** | Trapèze 26x4 |
| **X [mm]** | 49,7 |
| **Y [mm]** | – |
| **Z [mm]** | 11,5 |
| **Produits INDEX TRAUB** | A100 • MS16-6 • MS22-6 • MS22-8 • MS24-6 • MS24-8 • MS16-6 Plus |

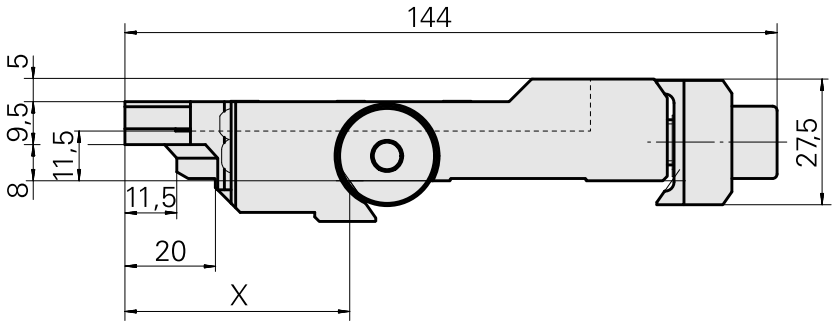


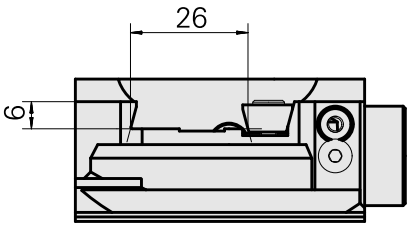


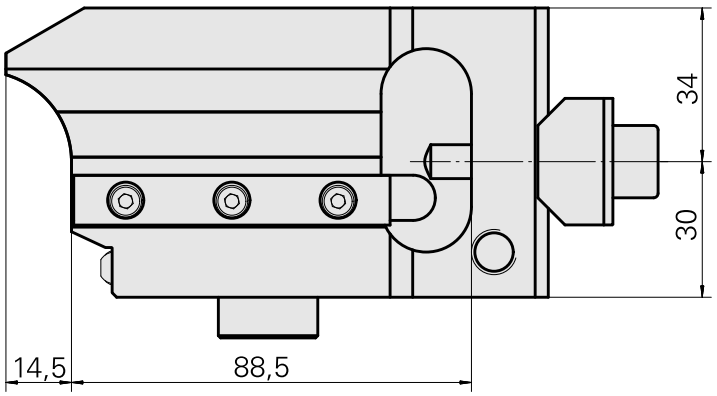


| | |
|---|---|
| X | 49,7 |

## Documents

Aucun téléchargement n'est disponible pour ce produit

## Accessoires

### Accessoires optionnels

**Autres accessoires**

Vis Nacharb. an 410620.1030

ID produit : 10855317
Ancienne ID produit : W00013.0046

Vis TB M 4x 6/T20

ID produit : 10344546
Ancienne ID produit : 410243.0406

Buse à bille 8D/M3,5

ID produit : 10174644
Ancienne ID produit : 474550.0071