INDEX

Ecrou de serrage

Données techniques

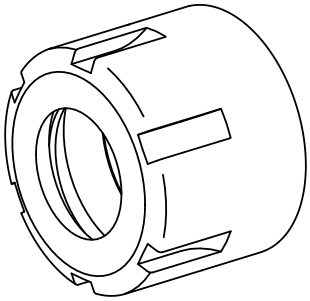

Catégorie d'accessoires PO	Écrou de serrage
Attachement	ER20
Type de pince de bridage	ER 20
Type d'écrous de serrage	Filet inter à diamètre réduit

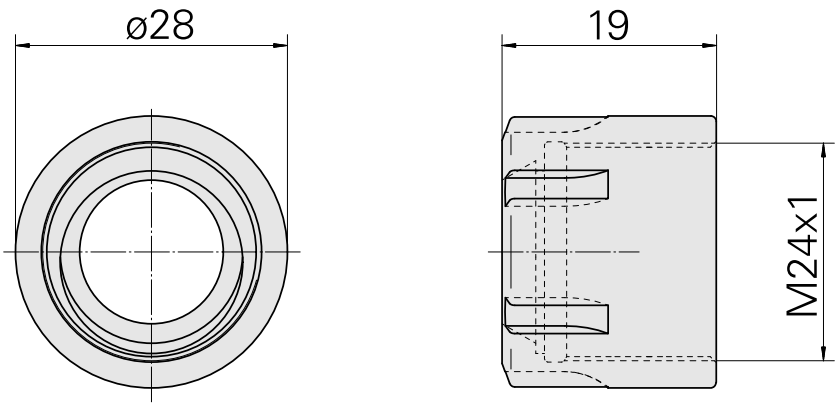

Documents

Aucun téléchargement n'est disponible pour ce produit