10394705
900401.0426

INDEX

# Mandrin à pinces de serrage

## Données techniques

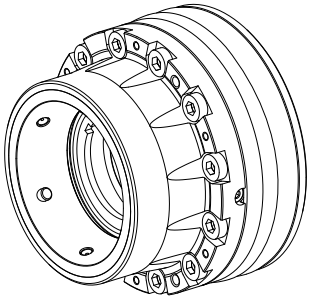

| | |
|---|---|
| **Produits INDEX TRAUB** | TNK42/65 |
| **Passage de broche** | 42mm |
| **Côté d'usinage** | Contre-broche |
| **Car. produits fabricants tiers** | Kombi Axfix |
| **Fabr. tiers gamme prod.** | SPANNTOP mini mandrin |
| **Logement de broche** | IP100 |
| **Taille des organes de bridage** | SK42 |
| **Fabr. tiers gamme prod.** | Hainbuch |

Actuellement, aucun aperçu sur 3 faces n'est disponible pour ce produit

## Documents

Aucun téléchargement n'est disponible pour ce produit