10342364
900416.8311

INDEX

# Mandrin

## 技术特点

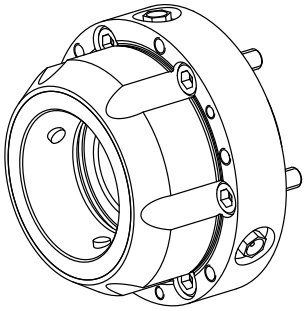

| | |
|---|---|
| **Produits INDEX TRAUB** | MS16-6 Plus |
| **Passage de broche** | 22mm |
| **Côté d'usinage** | Broche synchrone |
| **Car. produits fabricants tiers** | Kombi Axfix |
| **Fabr. tiers gamme prod.** | SPANNTOP nova mandrin |
| **Logement de broche** | AP63 |
| **Taille des organes de bridage** | SK9022 |
| **Fabr. tiers gamme prod.** | Hainbuch |

针对此产品，目前没有3面视图

## 文件

没有针对此产品的任何下载

## 附件

### 可选附件

**Pinces de serrage et canon de guidage**

#### Tete de serrage SK9022 D=5,00mm

产品ID： 10357249
以前的产品ID： 900423.G050

| | | | |
|---|---|---|---|
| 夹具尺寸<br>SK9022 | 外购生产线<br>SPANNTOP nova卡盘 | 夹紧型式<br>平滑 | 名义直径（mm）<br>5 Millimeter |
| 夹紧方法<br>外部夹紧 | Clamping head front nose<br>无 | 外购生产线<br>Hainbuch | |

#### Tete de serrage SK9022 D=6,00mm

产品ID： 11042319
以前的产品ID： 900423.G060

| | | | |
|---|---|---|---|
| 夹具尺寸<br>SK9022 | 外购生产线<br>SPANNTOP nova卡盘 | 夹紧型式<br>平滑 | 名义直径（mm）<br>6 Millimeter |
| 夹紧方法<br>外部夹紧 | Clamping head front nose<br>无 | 外购生产线<br>Hainbuch | |

#### Tete de serrage SK9022 D=7,00mm

产品ID： 10804208
以前的产品ID： 900423.G070

| | | | |
|---|---|---|---|
| 夹具尺寸<br>SK9022 | 外购生产线<br>SPANNTOP nova卡盘 | 夹紧型式<br>平滑 | 名义直径（mm）<br>7 Millimeter |
| 夹紧方法<br>外部夹紧 | Clamping head front nose<br>无 | 外购生产线<br>Hainbuch | |

## Tete de serrage SK9022 D=8,00mm

产品ID： 10501597
以前的产品ID： 900423.G080

| | | | |
|---|---|---|---|
| 夹具尺寸<br>SK9022 | 外购生产线<br>SPANNTOP nova卡盘 | 夹紧型式<br>平滑 | 名义直径（mm）<br>8 Millimeter |
| 夹紧方法<br>外部夹紧 | Clamping head front nose<br>无 | 外购生产线<br>Hainbuch | |

## Tete de serrage SK9022 D=10,00mm

产品ID： 10527236
以前的产品ID： 900423.G100

| | | | |
|---|---|---|---|
| 夹具尺寸<br>SK9022 | 外购生产线<br>SPANNTOP nova卡盘 | 夹紧型式<br>平滑 | 名义直径（mm）<br>10 Millimeter |
| 夹紧方法<br>外部夹紧 | Clamping head front nose<br>无 | 外购生产线<br>Hainbuch | |

## Tete de serrage SK9022 D=11,00mm

产品ID： 10567456
以前的产品ID： 900423.G110

| | | | |
|---|---|---|---|
| 夹具尺寸<br>SK9022 | 外购生产线<br>SPANNTOP nova卡盘 | 夹紧型式<br>平滑 | 名义直径（mm）<br>11 Millimeter |
| 夹紧方法<br>外部夹紧 | Clamping head front nose<br>无 | 外购生产线<br>Hainbuch | |

## Tete de serrage

产品ID： 10926611
以前的产品ID： 900423.G120

| | | | |
|---|---|---|---|
| 夹具尺寸<br>SK9022 | 外购生产线<br>SPANNTOP nova卡盘 | 夹紧型式<br>平滑 | 名义直径（mm）<br>12 Millimeter |
| 夹紧方法<br>外部夹紧 | Clamping head front nose<br>无 | 外购生产线<br>Hainbuch | |

## Tete de serrage SK9022 D=13,00mm

产品ID : 10512505
以前的产品ID : 900423.G130

| | | | |
|---|---|---|---|
| 夹具尺寸<br>SK9022 | 外购生产线<br>SPANNTOP nova卡盘 | 夹紧型式<br>平滑 | 名义直径（mm）<br>13 Millimeter |
| 夹紧方法<br>外部夹紧 | Clamping head front nose<br>无 | 外购生产线<br>Hainbuch | |

## Tete de serrage SK9022 D=14,00mm

产品ID : 10523956
以前的产品ID : 900423.G140

| | | | |
|---|---|---|---|
| 夹具尺寸<br>SK9022 | 外购生产线<br>SPANNTOP nova卡盘 | 夹紧型式<br>平滑 | 名义直径（mm）<br>14 Millimeter |
| 夹紧方法<br>外部夹紧 | Clamping head front nose<br>无 | 外购生产线<br>Hainbuch | |

## Tete de serrage SK9022 D=9,00mm

产品ID : 10402836
以前的产品ID : 900423.G090

| | | | |
|---|---|---|---|
| 夹具尺寸<br>SK9022 | 外购生产线<br>SPANNTOP nova卡盘 | 夹紧型式<br>平滑 | 名义直径（mm）<br>19 Millimeter |
| 夹紧方法<br>外部夹紧 | Clamping head front nose<br>无 | 外购生产线<br>Hainbuch | |

## Tete de serrage SK9022 D=15,00mm

产品ID : 10149966
以前的产品ID : 900423.G150

| | | | |
|---|---|---|---|
| 夹具尺寸<br>SK9022 | 外购生产线<br>SPANNTOP nova卡盘 | 夹紧型式<br>平滑 | 名义直径（mm）<br>15 Millimeter |
| 夹紧方法<br>外部夹紧 | Clamping head front nose<br>无 | 外购生产线<br>Hainbuch | |

## Clamping head

产品ID： 10088268
以前的产品ID： 900423.G160

| | | | |
|---|---|---|---|
| 夹具尺寸<br>SK9022 | 外购生产线<br>SPANNTOP nova卡盘 | 夹紧型式<br>平滑 | 名义直径（mm）<br>16 Millimeter |
| 夹紧方法<br>外部夹紧 | Clamping head front nose<br>无 | 外购生产线<br>Hainbuch | |

## Clamping head

产品ID： 10477640
以前的产品ID： 900423.G170

| | | | |
|---|---|---|---|
| 夹具尺寸<br>SK9022 | 外购生产线<br>SPANNTOP nova卡盘 | 夹紧型式<br>平滑 | 名义直径（mm）<br>17 Millimeter |
| 夹紧方法<br>外部夹紧 | Clamping head front nose<br>无 | 外购生产线<br>Hainbuch | |

## Clamping head

产品ID： 10241379
以前的产品ID： 900423.G180

| | | | |
|---|---|---|---|
| 夹具尺寸<br>SK9022 | 外购生产线<br>SPANNTOP nova卡盘 | 夹紧型式<br>平滑 | 名义直径（mm）<br>18 Millimeter |
| 夹紧方法<br>外部夹紧 | Clamping head front nose<br>无 | 外购生产线<br>Hainbuch | |

## Clamping head

产品ID： 10233476
以前的产品ID： 900423.G190

| | | | |
|---|---|---|---|
| 夹具尺寸<br>SK9022 | 外购生产线<br>SPANNTOP nova卡盘 | 夹紧型式<br>平滑 | 名义直径（mm）<br>19 Millimeter |
| 夹紧方法<br>外部夹紧 | Clamping head front nose<br>无 | 外购生产线<br>Hainbuch | |

## Clamping head

产品ID： 10480551
以前的产品ID： 900423.G200

| | | | |
|---|---|---|---|
| 夹具尺寸<br>SK9022 | 外购生产线<br>SPANNTOP nova卡盘 | 夹紧型式<br>平滑 | 名义直径（mm）<br>20 Millimeter |
| 夹紧方法<br>外部夹紧 | Clamping head front nose<br>无 | 外购生产线<br>Hainbuch | |

## Clamping head

产品ID： 10875104
以前的产品ID： 900423.G210

| | | | |
|---|---|---|---|
| 夹具尺寸<br>SK9022 | 外购生产线<br>SPANNTOP nova卡盘 | 夹紧型式<br>平滑 | 名义直径（mm）<br>21 Millimeter |
| 夹紧方法<br>外部夹紧 | Clamping head front nose<br>无 | 外购生产线<br>Hainbuch | |

## Clamping head

产品ID： 10353682
以前的产品ID： 900423.G220

| | | | |
|---|---|---|---|
| 夹具尺寸<br>SK9022 | 外购生产线<br>SPANNTOP nova卡盘 | 夹紧型式<br>平滑 | 名义直径（mm）<br>22 Millimeter |
| 夹紧方法<br>外部夹紧 | Clamping head front nose<br>无 | 外购生产线<br>Hainbuch | |

**Spindle liners**

## Socket head screw

产品ID： 10157066
以前的产品ID： 410260.0620

其他附件

## Fixture

产品ID： 10446800
以前的产品ID： 900418.8201

| 夹具尺寸 | 外购生产线 | 夹紧方法 | 外购生产线 |
|---|---|---|---|
| SK9022 | SPANNTOP nova卡盘 | 外部夹紧 | Hainbuch |

## Installation aid

产品ID： 10181964
以前的产品ID： 900418.8903

| 夹具尺寸 | 外购生产线 | 夹紧方法 | 外购生产线 |
|---|---|---|---|
| SK9022 | SPANNTOP nova卡盘 | 外部夹紧 | Hainbuch |

## Chuck-collet grease

产品ID： 10825733
以前的产品ID： 373241.1021

| 外购生产线 | 夹紧方法 | 外购生产线 |
|---|---|---|
| SPANNTOP nova卡盘 • SPANNTOP mini卡盘 • TOPlus卡盘 • TOPlus mini卡盘 • 带限位的TOPlus卡盘 | 外部夹紧 | Hainbuch |