INDEX

# Mandrin

## Données techniques

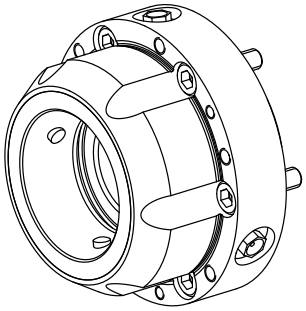

| | |
|---|---|
| **Produits INDEX TRAUB** | MS16-6 Plus |
| **Passage de broche** | 22mm |
| **Côté d'usinage** | Broche synchrone |
| **Car. produits fabricants tiers** | Kombi Axfix |
| **Fabr. tiers gamme prod.** | SPANNTOP nova mandrin |
| **Logement de broche** | AP63 |
| **Taille des organes de bridage** | SK9022 |
| **Fabr. tiers gamme prod.** | Hainbuch |

Actuellement, aucun aperçu sur 3 faces n'est disponible pour ce produit

## Documents

Aucun téléchargement n'est disponible pour ce produit

## Accessoires

### Accessoires optionnels

**Pinces de serrage et canon de guidage**

#### Tete de serrage SK9022 D=5,00mm

ID produit : 10357249
Ancienne ID produit : 900423.G050

| | | | |
|---|---|---|---|
| Taille des organes de bridage<br>SK9022 | Fabr. tiers gamme prod.<br>SPANNTOP nova mandrin | Modèle d'organe de bridage<br>lisse | Diamètre nominal (mm)<br>5 Millimeter |
| Méthode de serrage<br>Serrage extérieur | Clamping head front nose<br>sans | Fabr. tiers gamme prod.<br>Hainbuch | |

#### Tete de serrage SK9022 D=6,00mm

ID produit : 11042319
Ancienne ID produit : 900423.G060

| | | | |
|---|---|---|---|
| Taille des organes de bridage<br>SK9022 | Fabr. tiers gamme prod.<br>SPANNTOP nova mandrin | Modèle d'organe de bridage<br>lisse | Diamètre nominal (mm)<br>6 Millimeter |
| Méthode de serrage<br>Serrage extérieur | Clamping head front nose<br>sans | Fabr. tiers gamme prod.<br>Hainbuch | |

## Tete de serrage SK9022 D=7,00mm

ID produit : 10804208
Ancienne ID produit : 900423.G070

| | | | |
|---|---|---|---|
| Taille des organes de bridage<br>SK9022 | Fabr. tiers gamme prod.<br>SPANNTOP nova mandrin | Modèle d'organe de bridage<br>lisse | Diamètre nominal (mm)<br>7 Millimeter |
| Méthode de serrage<br>Serrage extérieur | Clamping head front nose<br>sans | Fabr. tiers gamme prod.<br>Hainbuch | |

## Tete de serrage SK9022 D=8,00mm

ID produit : 10501597
Ancienne ID produit : 900423.G080

| | | | |
|---|---|---|---|
| Taille des organes de bridage<br>SK9022 | Fabr. tiers gamme prod.<br>SPANNTOP nova mandrin | Modèle d'organe de bridage<br>lisse | Diamètre nominal (mm)<br>8 Millimeter |
| Méthode de serrage<br>Serrage extérieur | Clamping head front nose<br>sans | Fabr. tiers gamme prod.<br>Hainbuch | |

## Tete de serrage SK9022 D=10,00mm

ID produit : 10527236
Ancienne ID produit : 900423.G100

| | | | |
|---|---|---|---|
| Taille des organes de bridage<br>SK9022 | Fabr. tiers gamme prod.<br>SPANNTOP nova mandrin | Modèle d'organe de bridage<br>lisse | Diamètre nominal (mm)<br>10 Millimeter |
| Méthode de serrage<br>Serrage extérieur | Clamping head front nose<br>sans | Fabr. tiers gamme prod.<br>Hainbuch | |

## Tete de serrage SK9022 D=11,00mm

ID produit : 10567456
Ancienne ID produit : 900423.G110

| | | | |
|---|---|---|---|
| Taille des organes de bridage<br>SK9022 | Fabr. tiers gamme prod.<br>SPANNTOP nova mandrin | Modèle d'organe de bridage<br>lisse | Diamètre nominal (mm)<br>11 Millimeter |
| Méthode de serrage<br>Serrage extérieur | Clamping head front nose<br>sans | Fabr. tiers gamme prod.<br>Hainbuch | |

## Tete de serrage

ID produit : 10926611
Ancienne ID produit : 900423.G120

| | | | |
|---|---|---|---|
| Taille des organes de bridage<br>SK9022 | Fabr. tiers gamme prod.<br>SPANNTOP nova mandrin | Modèle d'organe de bridage<br>lisse | Diamètre nominal (mm)<br>12 Millimeter |
| Méthode de serrage<br>Serrage extérieur | Clamping head front nose<br>sans | Fabr. tiers gamme prod.<br>Hainbuch | |

## Tete de serrage SK9022 D=13,00mm

ID produit : 10512505
Ancienne ID produit : 900423.G130

| | | | |
|---|---|---|---|
| Taille des organes de bridage<br>SK9022 | Fabr. tiers gamme prod.<br>SPANNTOP nova mandrin | Modèle d'organe de bridage<br>lisse | Diamètre nominal (mm)<br>13 Millimeter |
| Méthode de serrage<br>Serrage extérieur | Clamping head front nose<br>sans | Fabr. tiers gamme prod.<br>Hainbuch | |

## Tete de serrage SK9022 D=14,00mm

ID produit : 10523956
Ancienne ID produit : 900423.G140

| | | | |
|---|---|---|---|
| Taille des organes de bridage<br>SK9022 | Fabr. tiers gamme prod.<br>SPANNTOP nova mandrin | Modèle d'organe de bridage<br>lisse | Diamètre nominal (mm)<br>14 Millimeter |
| Méthode de serrage<br>Serrage extérieur | Clamping head front nose<br>sans | Fabr. tiers gamme prod.<br>Hainbuch | |

## Tete de serrage SK9022 D=15,00mm

ID produit : 10149966
Ancienne ID produit : 900423.G150

| | | | |
|---|---|---|---|
| Taille des organes de bridage<br>SK9022 | Fabr. tiers gamme prod.<br>SPANNTOP nova mandrin | Modèle d'organe de bridage<br>lisse | Diamètre nominal (mm)<br>15 Millimeter |
| Méthode de serrage<br>Serrage extérieur | Clamping head front nose<br>sans | Fabr. tiers gamme prod.<br>Hainbuch | |

## Tete de serrage SK9022 D=16,00mm

ID produit : 10088268
Ancienne ID produit : 900423.G160

| | | | |
|---|---|---|---|
| Taille des organes de bridage<br>SK9022 | Fabr. tiers gamme prod.<br>SPANNTOP nova mandrin | Modèle d'organe de bridage<br>lisse | Diamètre nominal (mm)<br>16 Millimeter |
| Méthode de serrage<br>Serrage extérieur | Clamping head front nose<br>sans | Fabr. tiers gamme prod.<br>Hainbuch | |

## Tete de serrage SK9022 D=17,00mm

ID produit : 10477640
Ancienne ID produit : 900423.G170

| | | | |
|---|---|---|---|
| Taille des organes de bridage<br>SK9022 | Fabr. tiers gamme prod.<br>SPANNTOP nova mandrin | Modèle d'organe de bridage<br>lisse | Diamètre nominal (mm)<br>17 Millimeter |
| Méthode de serrage<br>Serrage extérieur | Clamping head front nose<br>sans | Fabr. tiers gamme prod.<br>Hainbuch | |

## Tete de serrage SK9022 D=18,00mm

ID produit : 10241379
Ancienne ID produit : 900423.G180

| | | | |
|---|---|---|---|
| Taille des organes de bridage<br>SK9022 | Fabr. tiers gamme prod.<br>SPANNTOP nova mandrin | Modèle d'organe de bridage<br>lisse | Diamètre nominal (mm)<br>18 Millimeter |
| Méthode de serrage<br>Serrage extérieur | Clamping head front nose<br>sans | Fabr. tiers gamme prod.<br>Hainbuch | |

## Tete de serrage SK9022 D=9,00mm

ID produit : 10402836
Ancienne ID produit : 900423.G090

| | | | |
|---|---|---|---|
| Taille des organes de bridage<br>SK9022 | Fabr. tiers gamme prod.<br>SPANNTOP nova mandrin | Modèle d'organe de bridage<br>lisse | Diamètre nominal (mm)<br>19 Millimeter |
| Méthode de serrage<br>Serrage extérieur | Clamping head front nose<br>sans | Fabr. tiers gamme prod.<br>Hainbuch | |

## Tete de serrage SK9022 D=19,00mm

ID produit : 10233476
Ancienne ID produit : 900423.G190

| | | | |
|---|---|---|---|
| Taille des organes de bridage<br>SK9022 | Fabr. tiers gamme prod.<br>SPANNTOP nova mandrin | Modèle d'organe de bridage<br>lisse | Diamètre nominal (mm)<br>19 Millimeter |
| Méthode de serrage<br>Serrage extérieur | Clamping head front nose<br>sans | Fabr. tiers gamme prod.<br>Hainbuch | |

## Tete de serrage SK9022 D=20,00mm

ID produit : 10480551
Ancienne ID produit : 900423.G200

| | | | |
|---|---|---|---|
| Taille des organes de bridage<br>SK9022 | Fabr. tiers gamme prod.<br>SPANNTOP nova mandrin | Modèle d'organe de bridage<br>lisse | Diamètre nominal (mm)<br>20 Millimeter |
| Méthode de serrage<br>Serrage extérieur | Clamping head front nose<br>sans | Fabr. tiers gamme prod.<br>Hainbuch | |

## Tete de serrage SK9022 D=21,00mm

ID produit : 10875104
Ancienne ID produit : 900423.G210

| | | | |
|---|---|---|---|
| Taille des organes de bridage<br>SK9022 | Fabr. tiers gamme prod.<br>SPANNTOP nova mandrin | Modèle d'organe de bridage<br>lisse | Diamètre nominal (mm)<br>21 Millimeter |
| Méthode de serrage<br>Serrage extérieur | Clamping head front nose<br>sans | Fabr. tiers gamme prod.<br>Hainbuch | |

## Tete de serrage

ID produit : 10353682
Ancienne ID produit : 900423.G220

| | | | |
|---|---|---|---|
| Taille des organes de bridage<br>SK9022 | Fabr. tiers gamme prod.<br>SPANNTOP nova mandrin | Modèle d'organe de bridage<br>lisse | Diamètre nominal (mm)<br>22 Millimeter |
| Méthode de serrage<br>Serrage extérieur | Clamping head front nose<br>sans | Fabr. tiers gamme prod.<br>Hainbuch | |

**Réductions de broches**

## Vis cylindrique

ID produit : 10157066
Ancienne ID produit : 410260.0620

**Autres accessoires**

## Mécanisme

ID produit : 10446800
Ancienne ID produit : 900418.8201

| | | | |
|---|---|---|---|
| Taille des organes de bridage<br>SK9022 | Fabr. tiers gamme prod.<br>SPANNTOP nova mandrin | Méthode de serrage<br>Serrage extérieur | Fabr. tiers gamme prod.<br>Hainbuch |

## Clé à douille

ID produit : 10181964
Ancienne ID produit : 900418.8903

| | | | |
|---|---|---|---|
| Taille des organes de bridage<br>SK9022 | Fabr. tiers gamme prod.<br>SPANNTOP nova mandrin | Méthode de serrage<br>Serrage extérieur | Fabr. tiers gamme prod.<br>Hainbuch |

## Graisse mandrins et pinces

ID produit : 10825733
Ancienne ID produit : 373241.1021

| Fabr. tiers gamme prod. | Méthode de serrage | Fabr. tiers gamme prod. |
|---|---|---|
| SPANNTOP nova mandrin • SPANNTOP mini mandrin • TOPlus mandrin • TOPlus mandrin mini • TOPlus mandrin avec butée | Serrage extérieur | Hainbuch |