INDEX

Mandrin

Données techniques

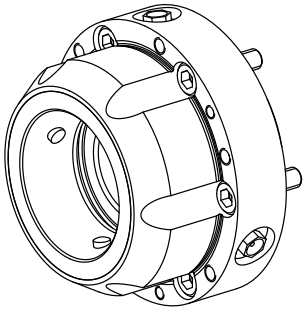

Produits INDEX TRAUB	MS16-6 Plus
Passage de broche	22mm
Côté d'usinage	Broche synchrone
Car. produits fabricants tiers	Kombi Axfix
Fabr. tiers gamme prod.	SPANNTOP nova mandrin
Logement de broche	AP63
Taille des organes de bridage	SK9022
Fabr. tiers gamme prod.	Hainbuch

Actuellement, aucun aperçu sur 3 faces n'est disponible pour ce produit

Documents

Aucun téléchargement n'est disponible pour ce produit

Accessoires

Accessoires optionnels

Pinces de serrage et canon de guidage

Tete de serrage SK9022 D=5,00mm

ID produit : 10357249
Ancienne ID produit : 900423.G050

Taille des organes de bridage SK9022	Fabr. tiers gamme prod. SPANNTOP nova mandrin	Modèle d'organe de bridage lisse	Diamètre nominal (mm) 5 Millimeter
Méthode de serrage Serrage extérieur	Clamping head front nose sans	Fabr. tiers gamme prod. Hainbuch	

Tete de serrage SK9022 D=6,00mm

ID produit : 11042319
Ancienne ID produit : 900423.G060

Taille des organes de bridage SK9022	Fabr. tiers gamme prod. SPANNTOP nova mandrin	Modèle d'organe de bridage lisse	Diamètre nominal (mm) 6 Millimeter
Méthode de serrage Serrage extérieur	Clamping head front nose sans	Fabr. tiers gamme prod. Hainbuch	

Tete de serrage SK9022 D=7,00mm

ID produit : 10804208
Ancienne ID produit : 900423.G070

Taille des organes de bridage SK9022	Fabr. tiers gamme prod. SPANNTOP nova mandrin	Modèle d'organe de bridage lisse	Diamètre nominal (mm) 7 Millimeter
Méthode de serrage Serrage extérieur	Clamping head front nose sans	Fabr. tiers gamme prod. Hainbuch	

Tete de serrage SK9022 D=8,00mm

ID produit : 10501597
Ancienne ID produit : 900423.G080

Taille des organes de bridage SK9022	Fabr. tiers gamme prod. SPANNTOP nova mandrin	Modèle d'organe de bridage lisse	Diamètre nominal (mm) 8 Millimeter
Méthode de serrage Serrage extérieur	Clamping head front nose sans	Fabr. tiers gamme prod. Hainbuch	

Tete de serrage SK9022 D=10,00mm

ID produit : 10527236
Ancienne ID produit : 900423.G100

Taille des organes de bridage SK9022	Fabr. tiers gamme prod. SPANNTOP nova mandrin	Modèle d'organe de bridage lisse	Diamètre nominal (mm) 10 Millimeter
Méthode de serrage Serrage extérieur	Clamping head front nose sans	Fabr. tiers gamme prod. Hainbuch	

Tete de serrage SK9022 D=11,00mm

ID produit : 10567456
Ancienne ID produit : 900423.G110

Taille des organes de bridage SK9022	Fabr. tiers gamme prod. SPANNTOP nova mandrin	Modèle d'organe de bridage lisse	Diamètre nominal (mm) 11 Millimeter
Méthode de serrage Serrage extérieur	Clamping head front nose sans	Fabr. tiers gamme prod. Hainbuch	

Tete de serrage

ID produit : 10926611
Ancienne ID produit : 900423.G120

Taille des organes de bridage SK9022	Fabr. tiers gamme prod. SPANNTOP nova mandrin	Modèle d'organe de bridage lisse	Diamètre nominal (mm) 12 Millimeter
Méthode de serrage Serrage extérieur	Clamping head front nose sans	Fabr. tiers gamme prod. Hainbuch	

Tete de serrage SK9022 D=13,00mm

ID produit : 10512505
Ancienne ID produit : 900423.G130

Taille des organes de bridage SK9022	Fabr. tiers gamme prod. SPANNTOP nova mandrin	Modèle d'organe de bridage lisse	Diamètre nominal (mm) 13 Millimeter
Méthode de serrage Serrage extérieur	Clamping head front nose sans	Fabr. tiers gamme prod. Hainbuch	

Tete de serrage SK9022 D=14,00mm

ID produit : 10523956
Ancienne ID produit : 900423.G140

Taille des organes de bridage SK9022	Fabr. tiers gamme prod. SPANNTOP nova mandrin	Modèle d'organe de bridage lisse	Diamètre nominal (mm) 14 Millimeter
Méthode de serrage Serrage extérieur	Clamping head front nose sans	Fabr. tiers gamme prod. Hainbuch	

Tete de serrage SK9022 D=15,00mm

ID produit : 10149966
Ancienne ID produit : 900423.G150

Taille des organes de bridage SK9022	Fabr. tiers gamme prod. SPANNTOP nova mandrin	Modèle d'organe de bridage lisse	Diamètre nominal (mm) 15 Millimeter
Méthode de serrage Serrage extérieur	Clamping head front nose sans	Fabr. tiers gamme prod. Hainbuch	

Tete de serrage SK9022 D=16,00mm

ID produit : 10088268
Ancienne ID produit : 900423.G160

Taille des organes de bridage SK9022	Fabr. tiers gamme prod. SPANNTOP nova mandrin	Modèle d'organe de bridage lisse	Diamètre nominal (mm) 16 Millimeter
Méthode de serrage Serrage extérieur	Clamping head front nose sans	Fabr. tiers gamme prod. Hainbuch	

Tete de serrage SK9022 D=17,00mm

ID produit : 10477640
Ancienne ID produit : 900423.G170

Taille des organes de bridage SK9022	Fabr. tiers gamme prod. SPANNTOP nova mandrin	Modèle d'organe de bridage lisse	Diamètre nominal (mm) 17 Millimeter
Méthode de serrage Serrage extérieur	Clamping head front nose sans	Fabr. tiers gamme prod. Hainbuch	

Tete de serrage SK9022 D=18,00mm

ID produit : 10241379
Ancienne ID produit : 900423.G180

Taille des organes de bridage SK9022	Fabr. tiers gamme prod. SPANNTOP nova mandrin	Modèle d'organe de bridage lisse	Diamètre nominal (mm) 18 Millimeter
Méthode de serrage Serrage extérieur	Clamping head front nose sans	Fabr. tiers gamme prod. Hainbuch	

Tete de serrage SK9022 D=9,00mm

ID produit : 10402836
Ancienne ID produit : 900423.G090

Taille des organes de bridage SK9022	Fabr. tiers gamme prod. SPANNTOP nova mandrin	Modèle d'organe de bridage lisse	Diamètre nominal (mm) 19 Millimeter
Méthode de serrage Serrage extérieur	Clamping head front nose sans	Fabr. tiers gamme prod. Hainbuch	

Tete de serrage SK9022 D=19,00mm

ID produit : 10233476
Ancienne ID produit : 900423.G190

Taille des organes de bridage SK9022	Fabr. tiers gamme prod. SPANNTOP nova mandrin	Modèle d'organe de bridage lisse	Diamètre nominal (mm) 19 Millimeter
Méthode de serrage Serrage extérieur	Clamping head front nose sans	Fabr. tiers gamme prod. Hainbuch	

Tete de serrage SK9022 D=20,00mm

ID produit : 10480551
Ancienne ID produit : 900423.G200

Taille des organes de bridage SK9022	Fabr. tiers gamme prod. SPANNTOP nova mandrin	Modèle d'organe de bridage lisse	Diamètre nominal (mm) 20 Millimeter
Méthode de serrage Serrage extérieur	Clamping head front nose sans	Fabr. tiers gamme prod. Hainbuch	

Tete de serrage SK9022 D=21,00mm

ID produit : 10875104
Ancienne ID produit : 900423.G210

Taille des organes de bridage SK9022	Fabr. tiers gamme prod. SPANNTOP nova mandrin	Modèle d'organe de bridage lisse	Diamètre nominal (mm) 21 Millimeter
Méthode de serrage Serrage extérieur	Clamping head front nose sans	Fabr. tiers gamme prod. Hainbuch	

Tete de serrage

ID produit : 10353682
Ancienne ID produit : 900423.G220

Taille des organes de bridage SK9022	Fabr. tiers gamme prod. SPANNTOP nova mandrin	Modèle d'organe de bridage lisse	Diamètre nominal (mm) 22 Millimeter
Méthode de serrage Serrage extérieur	Clamping head front nose sans	Fabr. tiers gamme prod. Hainbuch	

Réductions de broches

Vis cylindrique

ID produit : 10157066
Ancienne ID produit : 410260.0620

Autres accessoires

Mécanisme

ID produit : 10446800
Ancienne ID produit : 900418.8201

Taille des organes de bridage SK9022	Fabr. tiers gamme prod. SPANNTOP nova mandrin	Méthode de serrage Serrage extérieur	Fabr. tiers gamme prod. Hainbuch

Clé à douille

ID produit : 10181964
Ancienne ID produit : 900418.8903

Taille des organes de bridage SK9022	Fabr. tiers gamme prod. SPANNTOP nova mandrin	Méthode de serrage Serrage extérieur	Fabr. tiers gamme prod. Hainbuch

Graisse mandrins et pinces

ID produit : 10825733
Ancienne ID produit : 373241.1021

Fabr. tiers gamme prod.	Méthode de serrage	Fabr. tiers gamme prod.
SPANNTOP nova mandrin • SPANNTOP mini mandrin • TOPlus mandrin • TOPlus mandrin mini • TOPlus mandrin avec butée	Serrage extérieur	Hainbuch