INDEX

Porte-foret Queue de 40 D25

Caractéristiques techniques

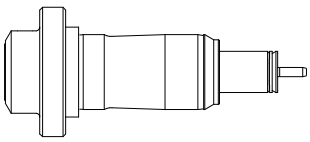

Queue TNL	Queue de 40
Entraînement	non entraîné
Arrosage	central
Pression	120 bar
Attachement	D25
Produits INDEX TRAUB	TNK36 • TNL26

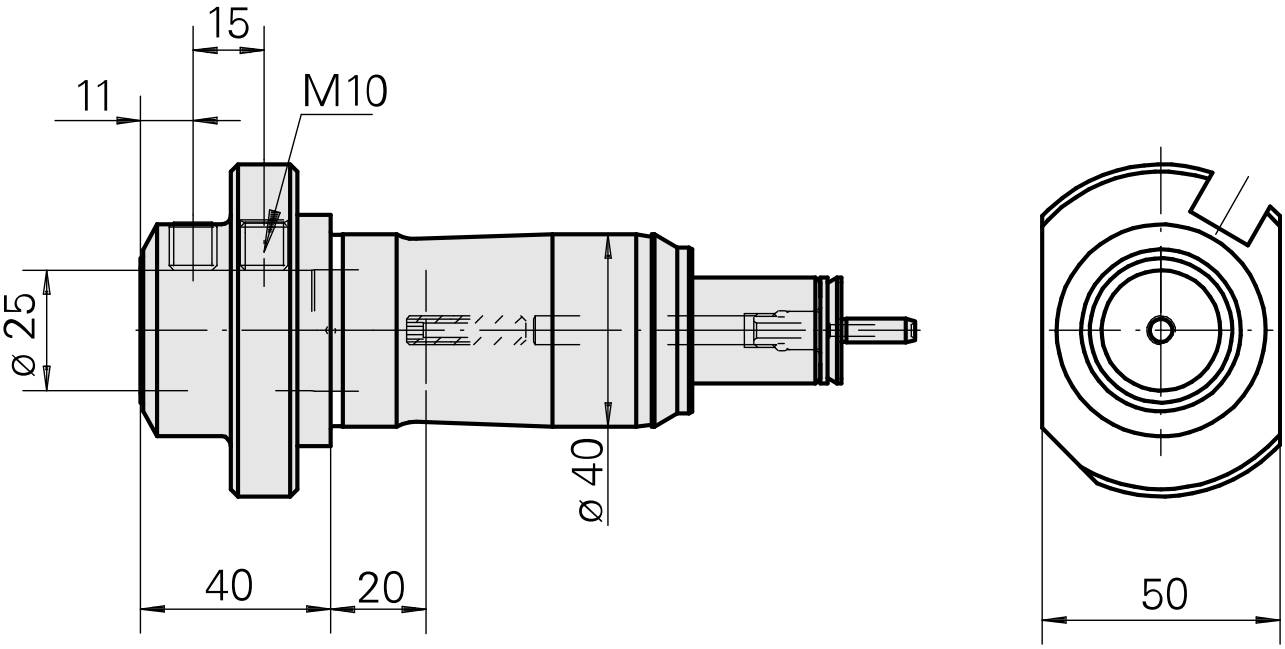

Documents

Aucun téléchargement n'est disponible pour ce produit