INDEX

Unité de perçage Prisme arrondi 1:2 ER11, double

Données techniques

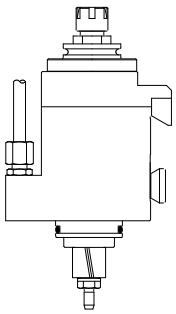

Queue TNL	Prisme arrondi
Entraînement	Entraînement global
Fixation TNL	Vis de serrage centrale
Rapport vitesse	1:2
Arrosage	extérieur
Pression	30 bar
Attachement	ER11
Produits INDEX TRAUB	TNK36 • TNL26

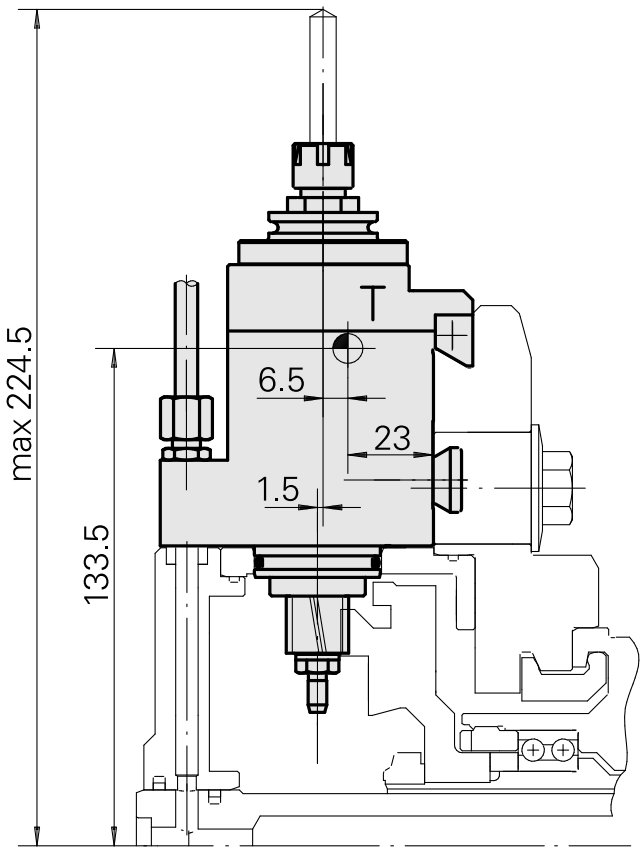

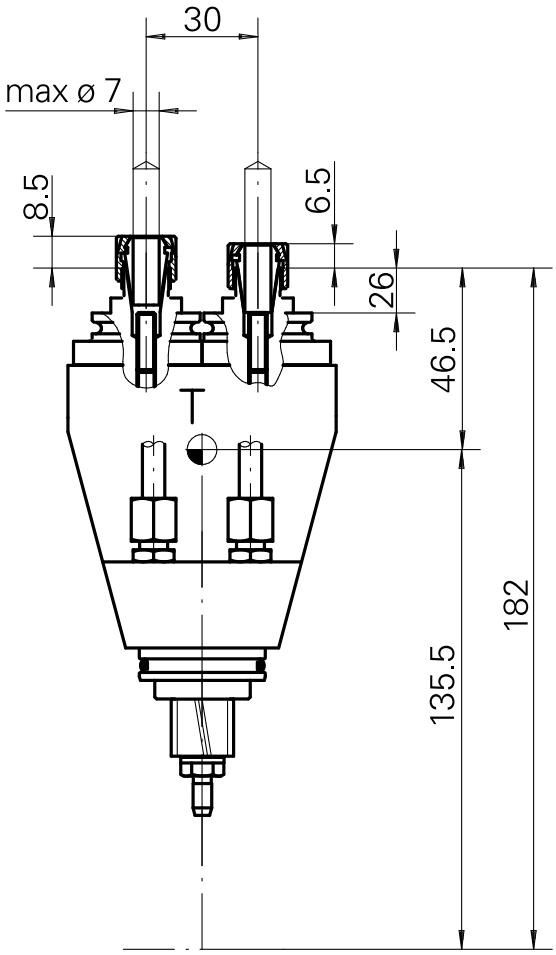

Documents

Aucun téléchargement n'est disponible pour ce produit

Accessoires

Nécessaire à l'exploitation

Clé

ID produit : 10401928
Ancienne ID produit : 326792

Catégorie d'accessoires PO	Attachement	Type de pince de bridage	Type d'écrous de serrage
Outil	ER11	ER 11	Filet inter à diamètre réduit
Outil pour pinces de serrage Clé pour écrou de serrage			

Accessoires optionnels

Accessoires de porte-outils

Ecrou de serrage

ID produit : 10212188
Ancienne ID produit : 326681

Catégorie d'accessoires PO	Attachement	Type de pince de bridage	Type d'écrous de serrage
Écrou de serrage	ER11	ER 11	Filet inter à diamètre réduit

Autres accessoires

Pince de serrage

ID produit : 10086829
Ancienne ID produit : 901930.0---

Pince de taraudage ET-1-12

ID produit : 10001911
Ancienne ID produit : 3239--

Pince de taraudage ER11GB

ID produit : 10285407
Ancienne ID produit : 900288

Pince de serrage

ID produit : 10132309
Ancienne ID produit : W999064-