Porta-brocas Haste 28 ER16

Características técnicas

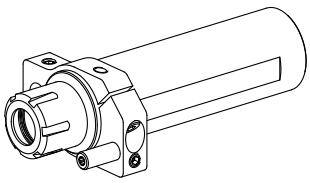

Haste TNL	Haste 28
Acionamento	não acionado
Fixação TNL	Pino pré-centrado
Refrigeração	interno
Pressão (até)	120 bar
Recepção	ER16
X [mm]	–
Y [mm]	–
Z [mm]	34
Produtos INDEX TRAUB	TNL12 • TNL12.2

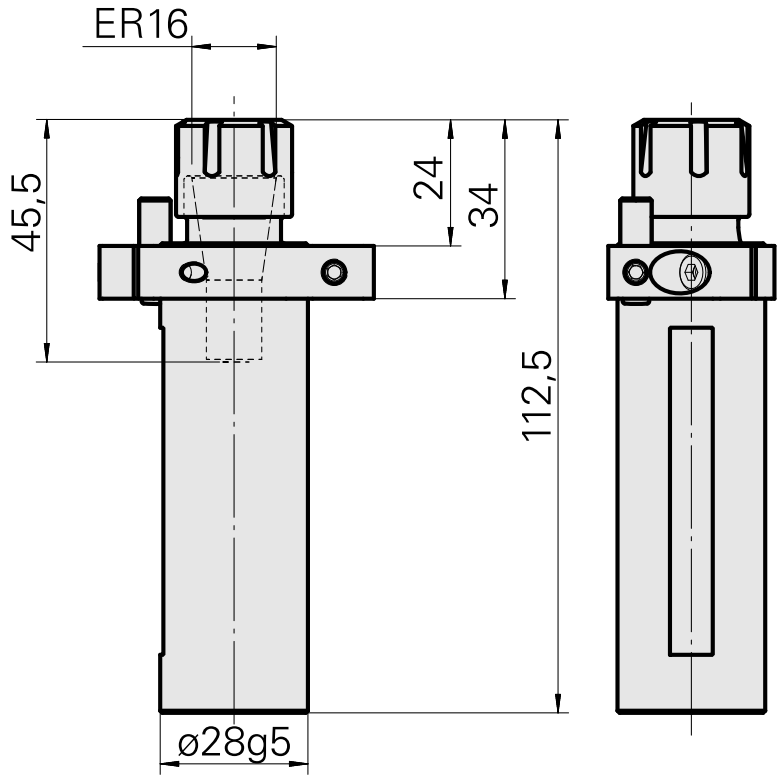

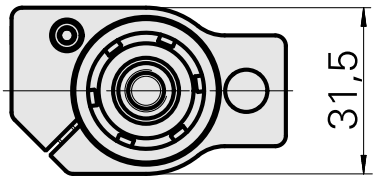

Documentos

Não há downloads disponíveis para este produto

Acessórios

Necessário para operação

Tubo

ID do produto : 10255957
ID anterior do produto : 989156

Aliment.fluido corte fixa TNL12.2, Unidade traseira/frontal

ID do produto : 12063156
ID anterior do produto :

Chave

ID do produto : 10621809
ID anterior do produto : 490219.2161

PF Categoria de acessórios	Recepção	Tipo de pinça de aperto	Ficação do tipo porca
Ferramenta	ER16	ER 16	Rosca com diâmetro reduzido

Ferramenta para pinças
Chaves de boca

Acessórios opcionais

Tool holder accessories

Porca tensora

ID do produto : 10178506
ID anterior do produto : 901939.6161

PF Categoria de acessórios	Recepção	Tipo de pinça de aperto	Ficação do tipo porca
Garra	ER16	ER 16	Rosca com diâmetro reduzido

Outros acessórios

Clamping collet

ID do produto : 10834596
ID anterior do produto : 901930.1---

Clamping collet

ID do produto : 10589709
ID anterior do produto : W99903--

tapping tool collet ET-1-16

ID do produto : 10542491
ID anterior do produto : 3230--

tapping tool collet

ID do produto : 10865233
ID anterior do produto : WZ9990.9506F

Porta pinça

ID do produto : 10870393
ID anterior do produto : W999065-

Pinça de aperto, selado

ID do produto : 10433061
ID anterior do produto : W999083-

Chave

ID do produto : 12083203
ID anterior do produto :