Porte-outil de base MS16 chariot de perç

Données techniques

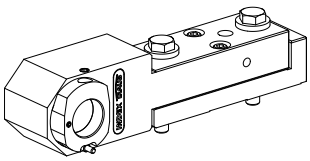

Système de chariot MS	MS16 chariot de perçage
Entraînement	non entraîné
Fixation MS	Denture W
Attachement	Hydroexpansible D28,5
X [mm]	72,5
Y [mm]	–
Z [mm]	–
Produits INDEX TRAUB	MS16-6 • MS16-6 Plus

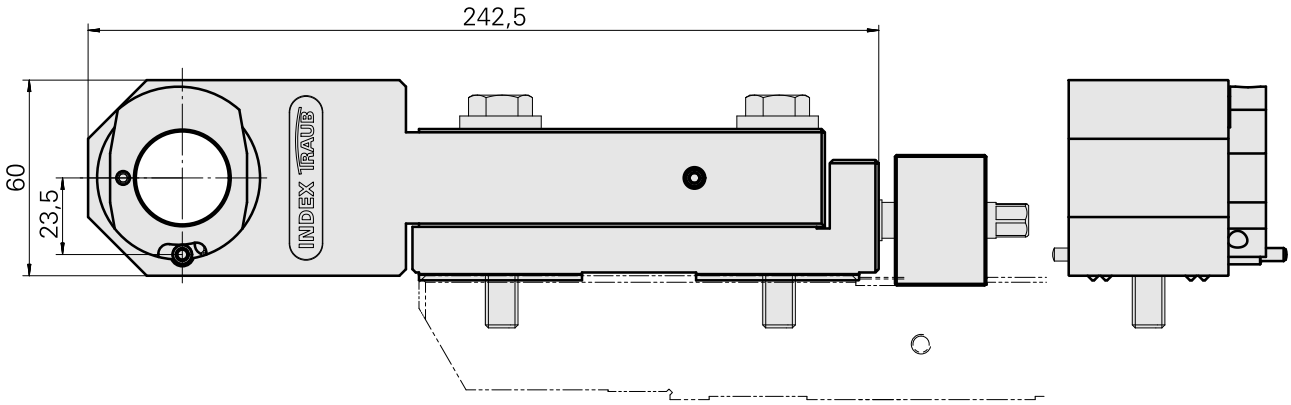

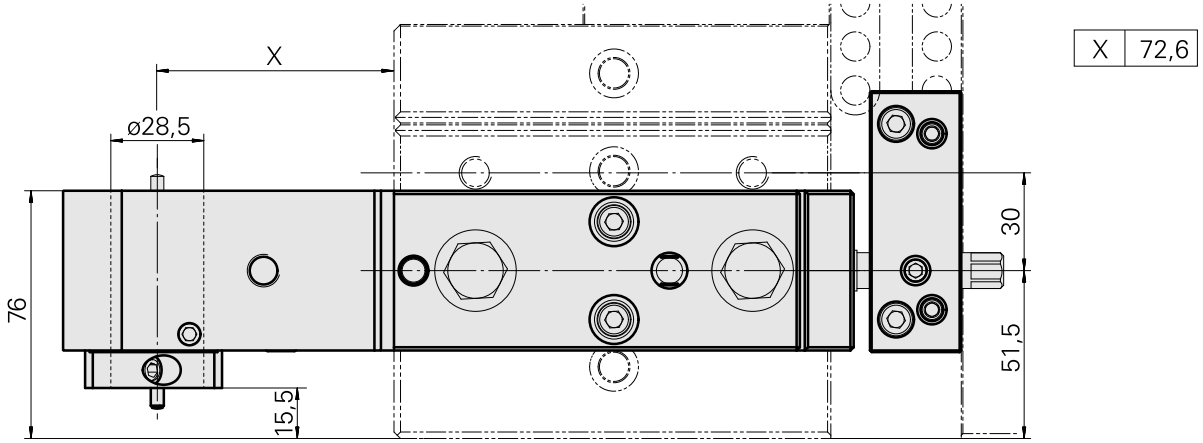

X	72,6

Documents

Remarques concernant les produits

DE (pdf)

EN (pdf)

FR (pdf)

FR (pdf)

DE (pdf)

EN (pdf)

Accessoires

Accessoires optionnels

Porte-outils MS

Obturateur

ID produit : 12013851
Ancienne ID produit :

Entraînement	Fixation MS	X [mm]	Y [mm]
non entraîné	Bague de serrage D28,5	–	–

Z [mm]
–

Mandrin de contrôle

ID produit : 12088616
Ancienne ID produit :

Entraînement	Fixation MS	X [mm]	Y [mm]
non entraîné	Bague de serrage D28,5	–	–

Z [mm]
–

Produits INDEX TRAUB
MS24-6 • MS16-6 • MS16-6 Plus • MS22-6 • MS22-8

Autres accessoires

Butee

ID produit : 10685423
Ancienne ID produit : W9991106

Pas define Standard MS22

ID produit : 10132929
Ancienne ID produit : WM3100.3150F