# Pince de serrage 145E/F25 Ø=15,00

## Données techniques

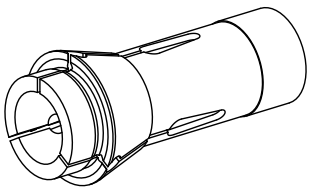

| | |
|---|---|
| **Taille des organes de bridage** | 145E/F25 |
| **Fabr. tiers gamme prod.** | |
| **Modèle d'organe de bridage** | rainuré |
| **Diamètre nominal (mm)** | 15 Millimeter |
| **Méthode de serrage** | Serrage extérieur |
| **Variante de pince de bridage** | Fentes vulcanisées (standard) |
| **Fabr. tiers gamme prod.** | Schlenker |

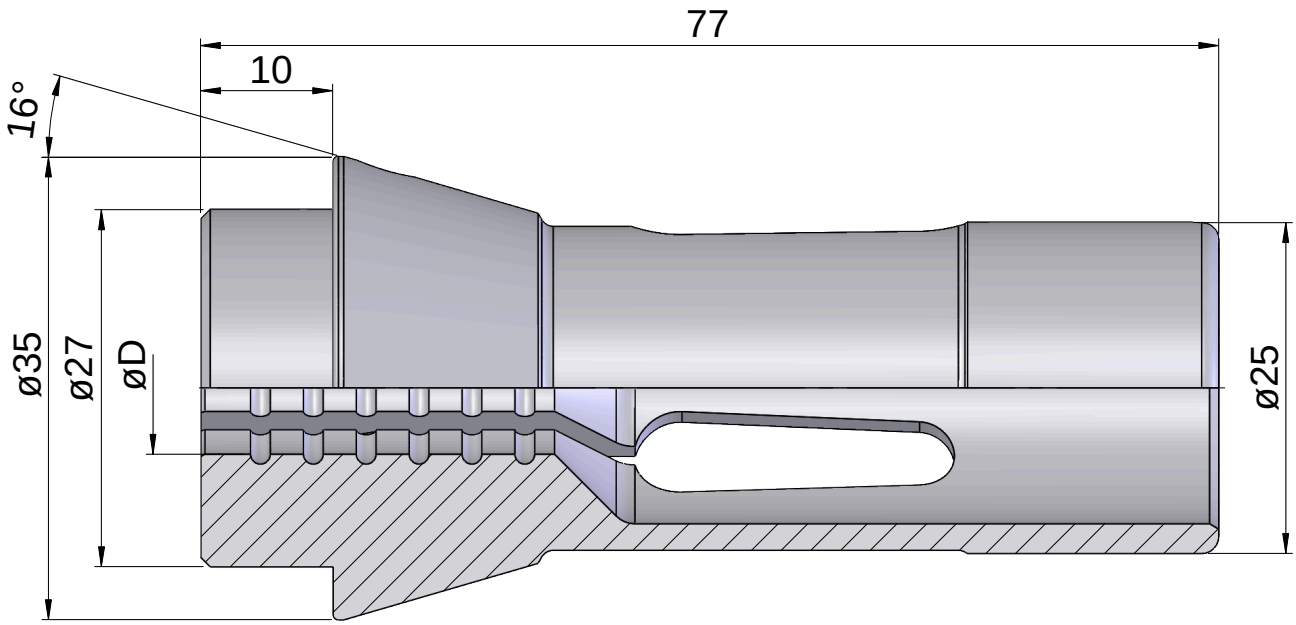

## Documents

Aucun téléchargement n'est disponible pour ce produit