INDEX

PO de tournage MS16/MS22 Carré 16x16

Données techniques

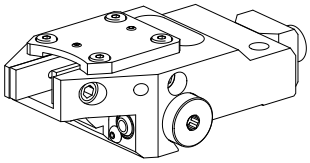

Système de chariot MS	MS16/MS22
Entraînement	non entraîné
Fixation MS	Queue d'aronde
Arrosage	extérieur
Pression	20 bar
Direction	marche à droite
Attachement	Carré 16x16
X [mm]	49,7
Y [mm]	–
Z [mm]	14,5
Produits INDEX TRAUB	A100 • MS16-6 • MS22-6 • MS22-8 • MS24-6 • MS24-8 • MS16-6 Plus

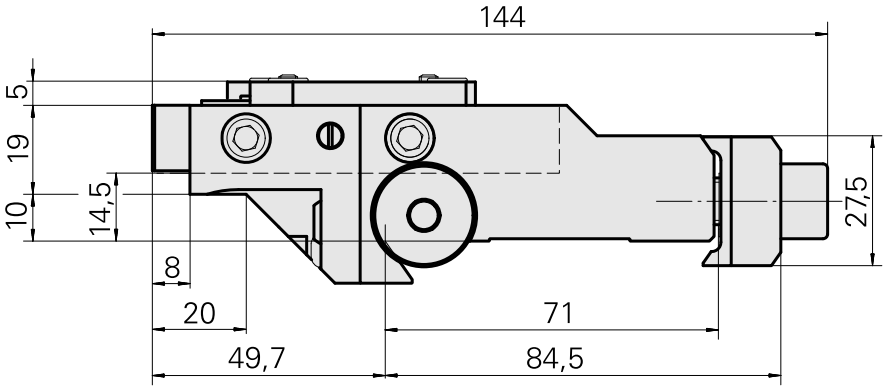

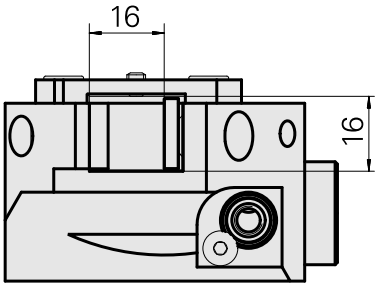

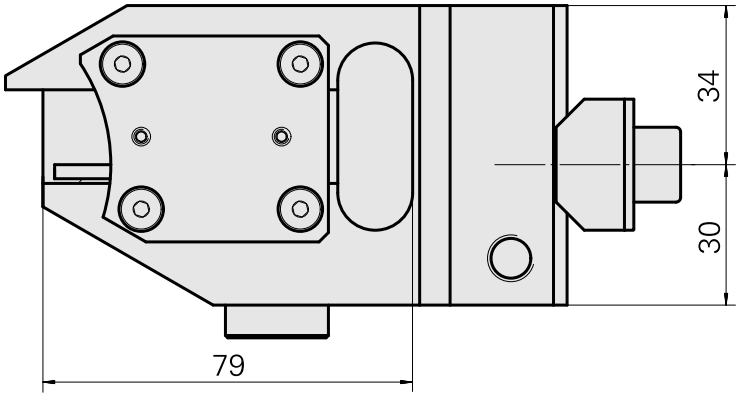

Documents

Aucun téléchargement n'est disponible pour ce produit

Accessoires

Accessoires optionnels

Accessoires de porte-outils

Plaque de serrage, hauteur 4 mm

ID produit : 11011909
Ancienne ID produit : W94060.4806

Catégorie d'accessoires PO	Attachement
Plaque de compensation	Carré 16x16

Autres accessoires

Buse à bille Ø12 M6 12D/M6

ID produit : 10602750
Ancienne ID produit : 474550.0101

Boulon avec tête d'objectif

ID produit : 10344546
Ancienne ID produit : 410243.0406