# AC-Mot 12Nm 3000 600V o.B. PT1000

## Technische Daten

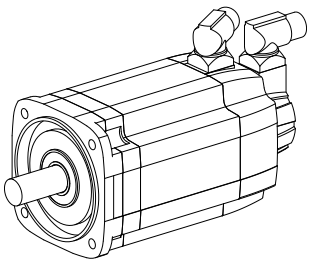

| | |
|---|---|
| **Hersteller Produktlinie** | Siemens |
| **Elektrische Baugruppen** | Servomotor |
| **Hersteller Produktlinie** | 1FT7 |
| **Länge** | 236 Millimeter |
| **Breite** | 126 Millimeter |
| **Höhe** | 167 Millimeter |
| **Spannung [V]** | 600 Volt |
| **Spannungsart** | AC~ |
| **(Nenn-) Drehzahl [1/min]** | 3000 1/Minute |
| **(Stillstands-) Drehmoment [Nm]** | 12 Newtonmeter |
| **Steckverbindung/-typ** | M23 (Gr. 1 / Geber) |
| **Schutzart** | IP67 |
| **Geber-Auflösung [ST]** | 2048 Stück |
| **Geber-Typ** | increment |
| **Bremse** | nein – ungebremst |
| **Motor-Bauform** | IM B5 |

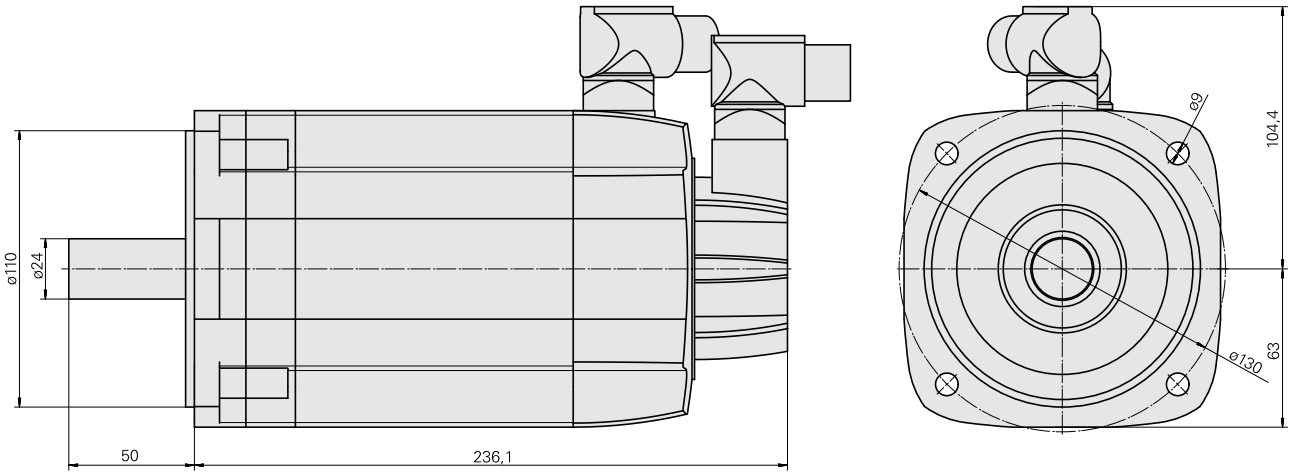

## Dokumente

**Produkthinweise**

FR (pdf)

EN (pdf)

DE (pdf)