Stechklinge li GR110 3mm RV

Technische Daten

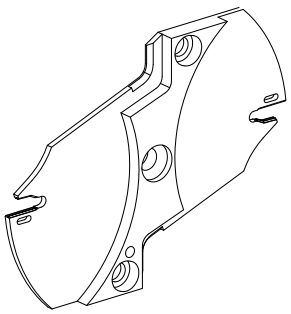

WZH Zubehörkategorie	Schneidwerkzeuge
Aufnahme	System Löcher

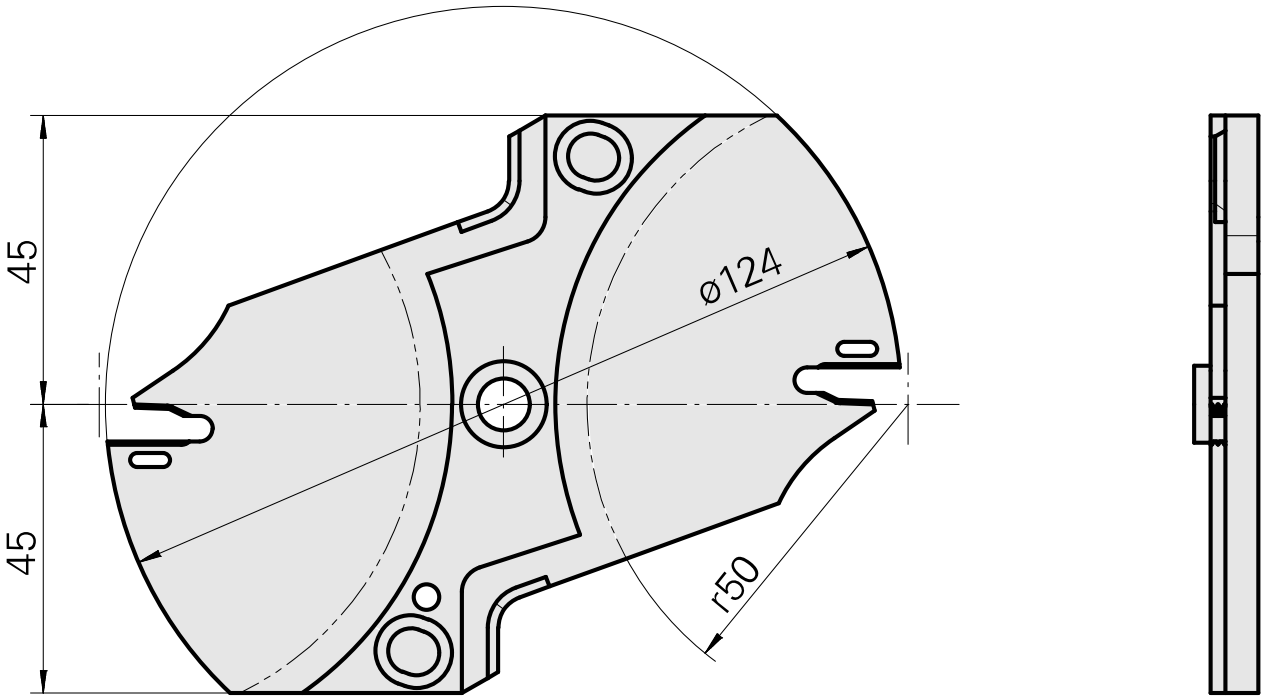

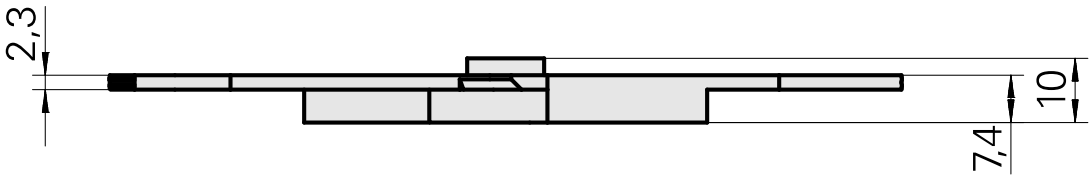

Dokumente

Für dieses Produkt sind keine Downloads vorhanden

Zubehör

Optionales Zubehör

Zubehör für Werkzeughalter

Montagevorrichtung für Abstechklinge

Artikel-Id : 12038458
frühere Artikel-Id :

WZH Zubehörkategorie	Aufnahme
Schneidwerkzeuge	System Löcher

Stechplatte 3mm TINALOX

Artikel-Id : 12035619
frühere Artikel-Id :

WZH Zubehörkategorie	Aufnahme
Schneidwerkzeuge	System Löcher

Stechplatte 3mm HARDLOX

Artikel-Id : 12035620
frühere Artikel-Id :

WZH Zubehörkategorie	Aufnahme
Schneidwerkzeuge	System Löcher