Piastra di sostegno M8x1-LH 15,5LG 1000.602.15,5L

Caratteristiche tecniche

Per questo prodotto non sono state create attualmente caratteristiche tecniche aggiuntive

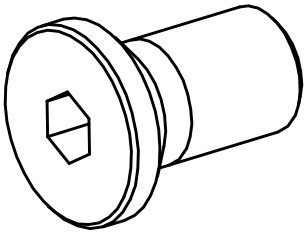

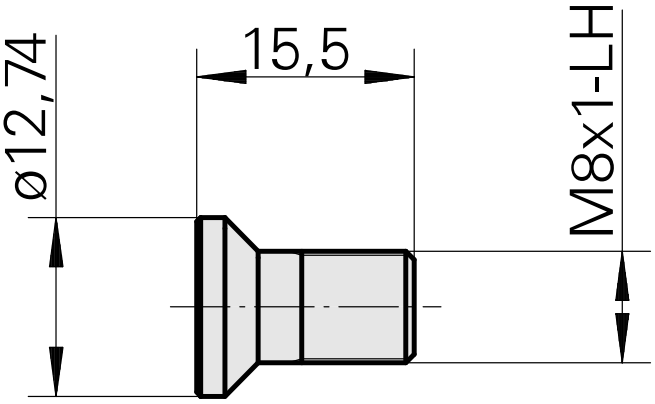

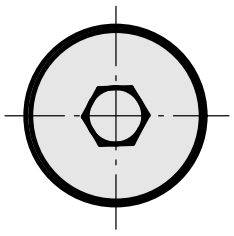

Documenti

Non sono disponibili download per questo prodotto