Düse D6 f. Abstechklinge Fa. Löcher

Technische Daten

Für dieses Produkt sind aktuell keine zusätzlichen technischen Merkmale hinterlegt

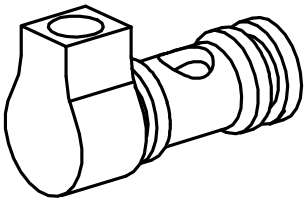

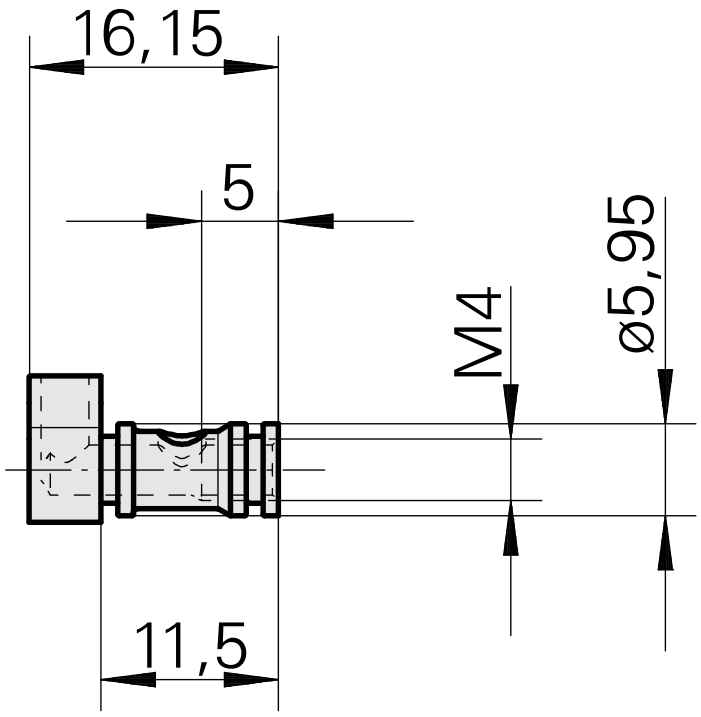

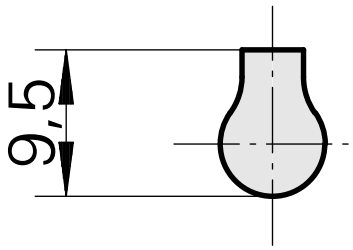

Dokumente

Für dieses Produkt sind keine Downloads vorhanden