Messtasterhalter VDI 40 Renishaw D11,2

Technische Daten

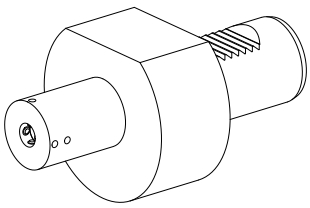

Schaft VDI	VDI 40
Antrieb	nicht angetrieben
Fixierung VDI	keine
Aufnahme	Renishaw D11,2
180° wendbar	nein
Datenträger	Aufnahmebohrung prüfen
X [mm]	84
Y [mm]	–
Z [mm]	–
Produkte INDEX TRAUB	G420 • G400.2

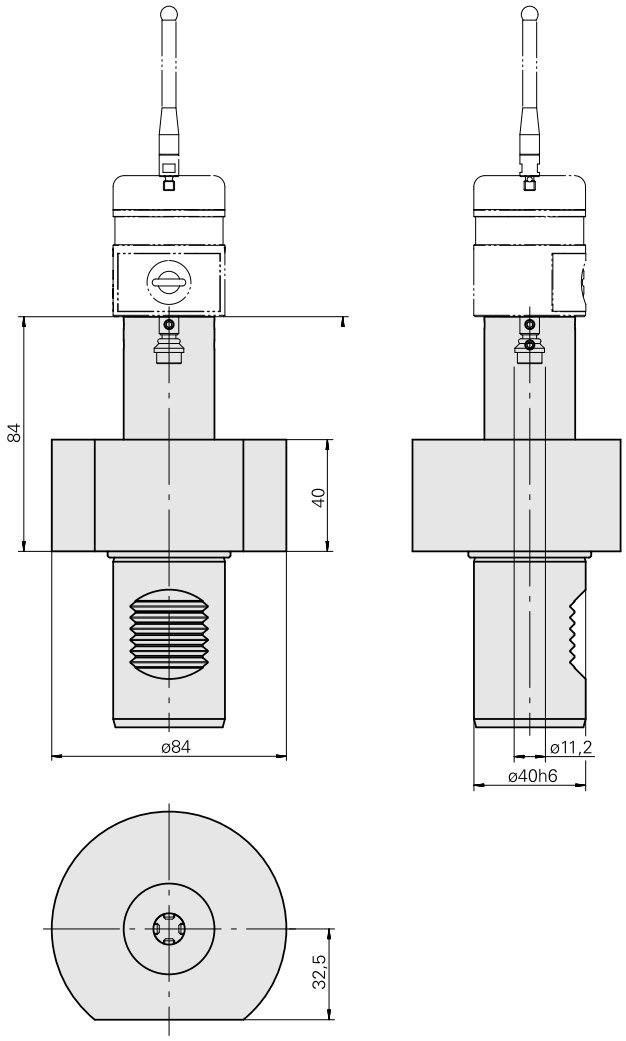

Dokumente

Produkthinweise

DE (pdf)

FR (pdf)

EN (pdf)

Zubehör

Zum Betrieb benötigt

Messtaster Fa. Renishaw

Artikel-Id : 12133465
frühere Artikel-Id :

Tasteinsätze Fa. Renishaw.

Artikel-Id : 12133466
frühere Artikel-Id :

Sollbruchstück L=8mm

Artikel-Id : 10338967
frühere Artikel-Id : 487542.1441

Optionales Zubehör

weiteres Zubehör

Koffer für RMP60/40/600/400 m.Werkzeuga. A-2033-7001

Artikel-Id : 10259626
frühere Artikel-Id : 487542.0911