Drehhalter MS16/MS22 Vierkant 16x16

Technical data

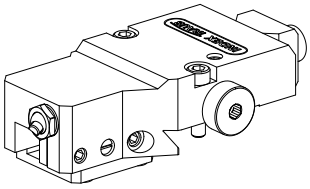

Schlittensystem MS	MS16/MS22
Antrieb	nicht angetrieben
Fixierung MS	Schwalbenschwanz
Kühlung	außen
Druck	80 bar
Drehrichtung	Rechtslauf
Aufnahme	Vierkant 16x16
X [mm]	47,2
Y [mm]	–
Z [mm]	3
Produkte INDEX TRAUB	MS16-6 • MS16-6 Plus

Note

Nur in den Lagen 5.2 und 6.2 einsetzbar!

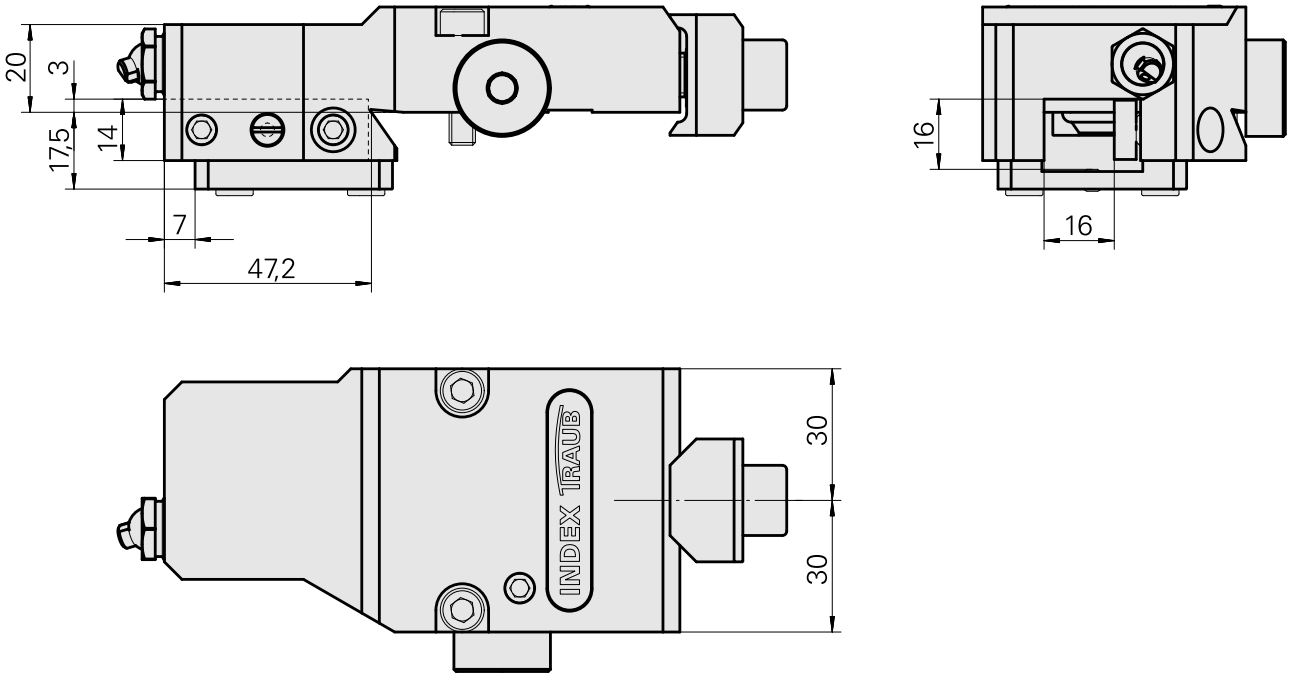
20
3
17,5
14
7
47,2
16
16
30
30
INDEX TRAUB

Documents

No downloads available for this product

Accessories

Optional accessories

Other accessories

Hohlschraube M14x1

Product ID : 10105238
Previous product ID : W67530.0818

Düse d10 Kugel D10 - Bohrung D2 40°

Product ID : 10072335
Previous product ID : 910693

Buchse 10 D x 6 D x 12,5

Product ID : 10670360
Previous product ID : W67530.0824