Drehhalter KPS 45 Vierkant 16x16

Technische Daten

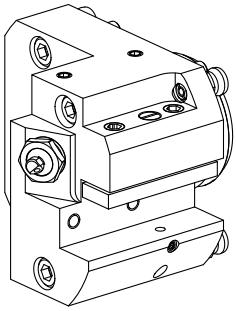

Schaft KPS	KPS 45
Antrieb	nicht angetrieben
Kühlung	außen und innen
Aufnahme	Vierkant 16x16
Druck	80 bar
X [mm]	57
Y [mm]	–
Z [mm]	45,5
Produkte INDEX TRAUB	TNL32-11 • TNL32

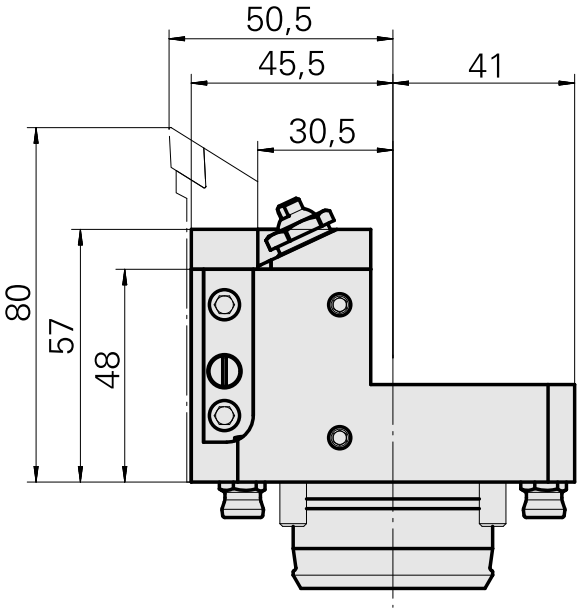

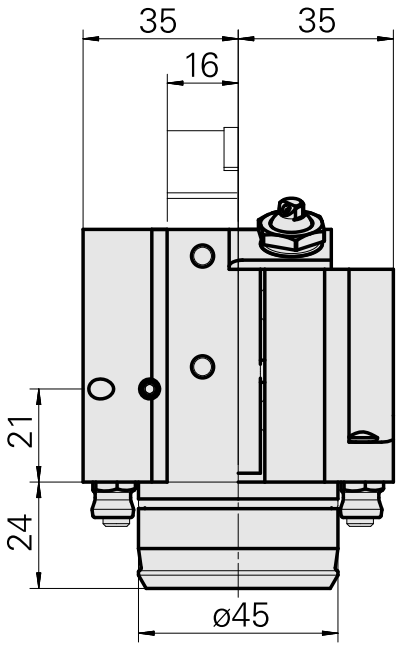

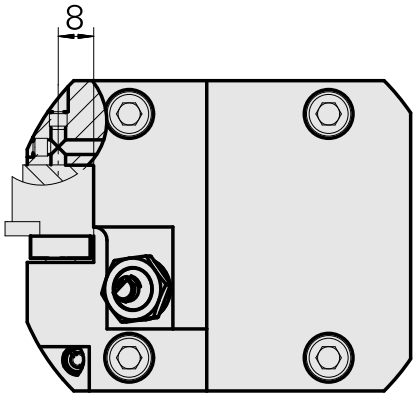

Dokumente

Für dieses Produkt sind keine Downloads vorhanden

Zubehör

Optionales Zubehör

weiteres Zubehör

Buchse 10 D x 6 D x 12,5

Artikel-Id : 10670360
frühere Artikel-Id : W67530.0824

Hohlschraube M14x1

Artikel-Id : 10105238
frühere Artikel-Id : W67530.0818

Düse d10 Kugel D10 - Bohrung D2 40°

Artikel-Id : 10072335
frühere Artikel-Id : 910693