Bohrhalter VDI 20 ER40, Form E4

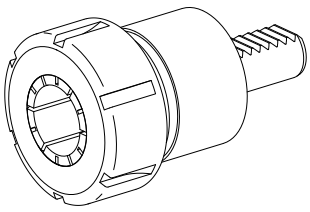

Technische Daten

Schaft VDI	VDI 20
Antrieb	nicht angetrieben
Fixierung VDI	keine
Kühlung	innen
Druck	20 bar
Aufnahme	ER40
180° wendbar	nein
Datenträger	Aufnahmebohrung prüfen
X [mm]	66,5
Y [mm]	–
Z [mm]	–

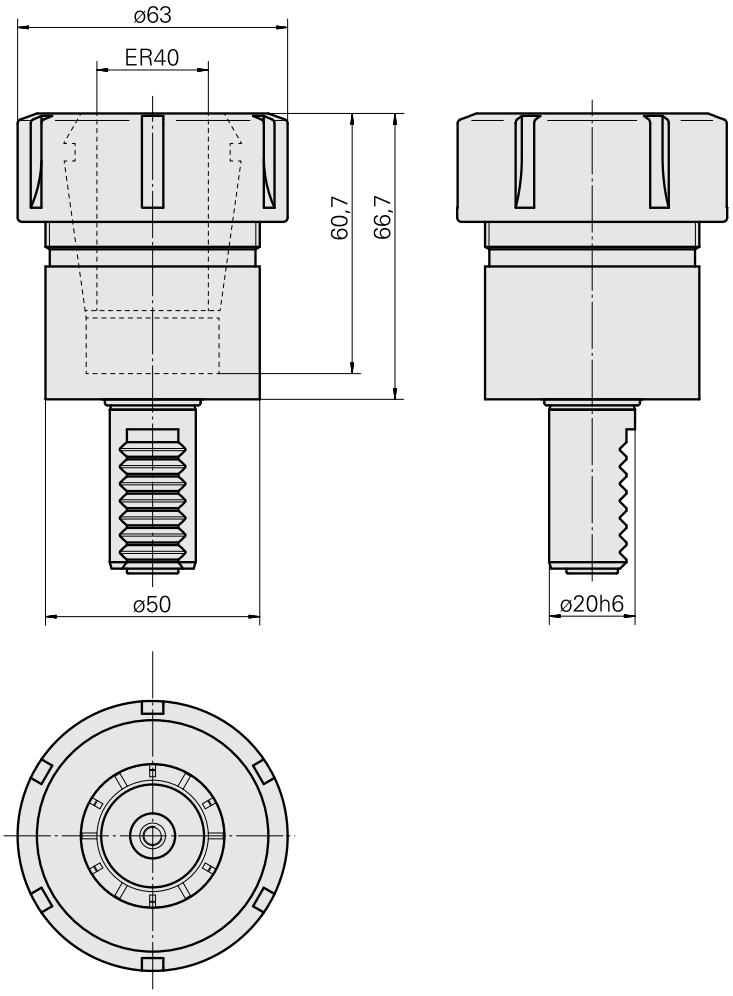

Dokumente

Produkthinweise

DE (pdf)

FR (pdf)

EN (pdf)

Zubehör

Zum Betrieb benötigt

Spannschlüssel E40

Artikel-Id : 10474438
frühere Artikel-Id : 490219.0401

WZH Zubehörkategorie	Aufnahme	Spannzangentyp	Spannmutterntyp
Werkzeug für Spannzangen	ER40	ER40	Innengewinde
Werkzeug für Spannzangen Spannmutterschlüssel			

Optionales Zubehör

Zubehör für Werkzeughalter

Spannmutter M50x1,5

Artikel-Id : 11029703
frühere Artikel-Id : 901939.0401

WZH Zubehörkategorie	Aufnahme	Spannzangentyp	Spannmutterntyp
Spannmutter	ER40	ER40	Innengewinde

weiteres Zubehör

Spannzangen ER40 2-30 D

Artikel-Id : 10146045
frühere Artikel-Id : 901930.4---