Werkstoffanschlag VDI 30, mitlaufend

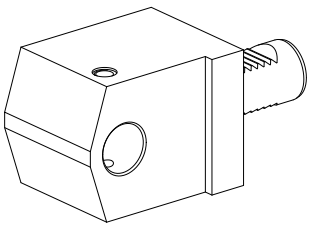

Technische Daten

Schaft VDI	VDI 30
Antrieb	nicht angetrieben
Fixierung VDI	keine
180° wendbar	ja
Datenträger	Aufnahmebohrung prüfen
X [mm]	70
Y [mm]	–
Z [mm]	30
Produkte INDEX TRAUB	G220.3 • TNC42/65 • TNX220.3 • TNX200.3 • G200.3 • G320.3 compact • G220.4 • G200.4 • TNX200.4 • TNX220.4

Hinweis

Werkstoffanschlag D58 10900227 oder Werkstoffanschlag D85 10452051 muss separat bestellt werden.

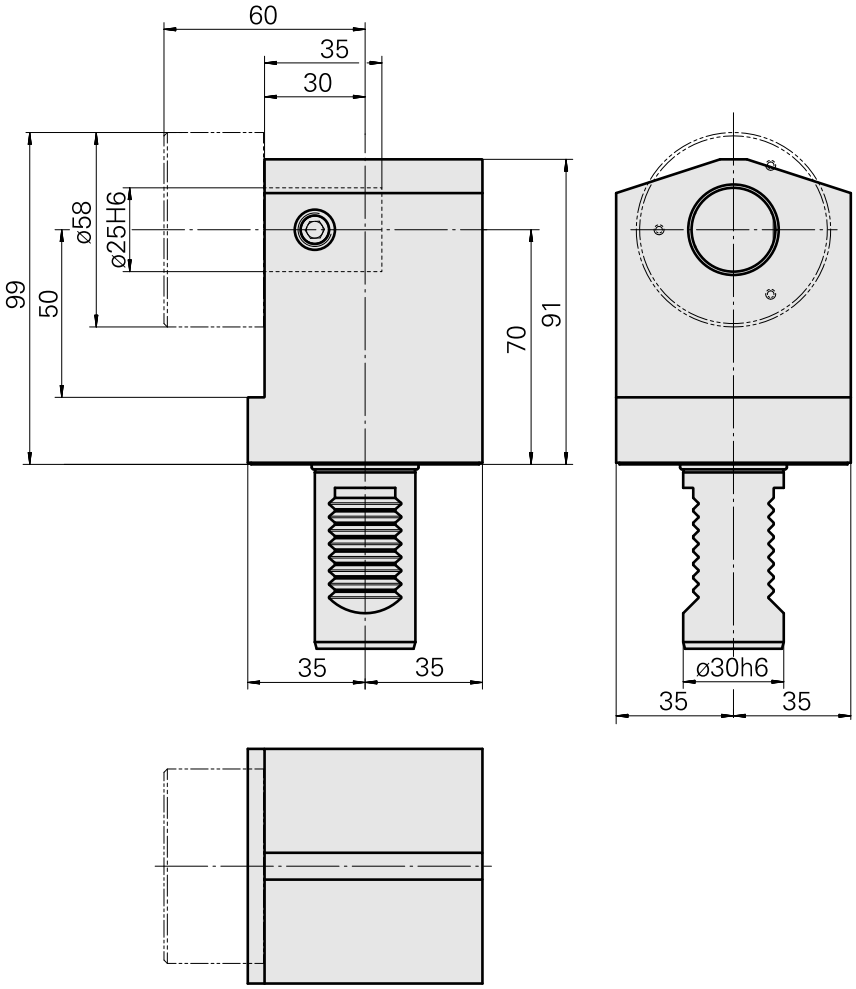
60
35
30
ø58
ø25H6
99
50
70
91
35
35
ø30h6
35
35

Dokumente

Produkthinweise

DE (pdf)

EN (pdf)

FR (pdf)

Zubehör

Zum Betrieb benötigt

Werkstoffanschlag D58, mitlaufend

Artikel-Id : 10900227
frühere Artikel-Id : W9990159

Antrieb	Aufnahme	X [mm]	Y [mm]
nicht angetrieben	D58	–	–

Z [mm]	Produkte INDEX TRAUB
30	C42/65 • G160 • ABC • B400 • C100 • C200 • G200 • G200.2 • G220 • TNX65/42 • TNA400.2 • G420 • B500 • TNA500.2 • G400.2 • G500 • G520 • ABC.2 • G300.2 • G320.2 • G200.3 • G220.3 • TNX200.3 • TNX220.3 • B400.3 • B500.3 • TNA400.3 • TNA500.3 • TNX220.4 • TNX200.4 • G220.4 • G200.4

Werkstoffanschlag D85, mitlaufend

Artikel-Id : 10452051
frühere Artikel-Id : W9990160

Antrieb	Aufnahme	X [mm]	Y [mm]
nicht angetrieben	D85	–	–

Z [mm]	Produkte INDEX TRAUB
30	C42/65 • G160 • ABC • B400 • C100 • C200 • G200 • G200.2 • G220 • G250 • TNX65/42 • TNA400.2 • B500 • TNA500.2 • G420 • G400.2 • G500 • G520 • ABC.2 • G300.2 • G320.2 • B400.3 • B500.3 • TNA400.3 • TNA500.3