INDEX

# WFB 20-12 Schrumpfaufnahme D8, 2-teilige Ausführung

## Technische Daten

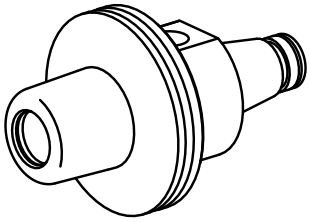

| | |
|---|---|
| **WZH Zubehörkategorie** | WFB 20-12 |
| **Aufnahme** | Schrumpfaufnahme D8 |
| **Schnellwechseleinsätze** | Schrumpfaufnahme |

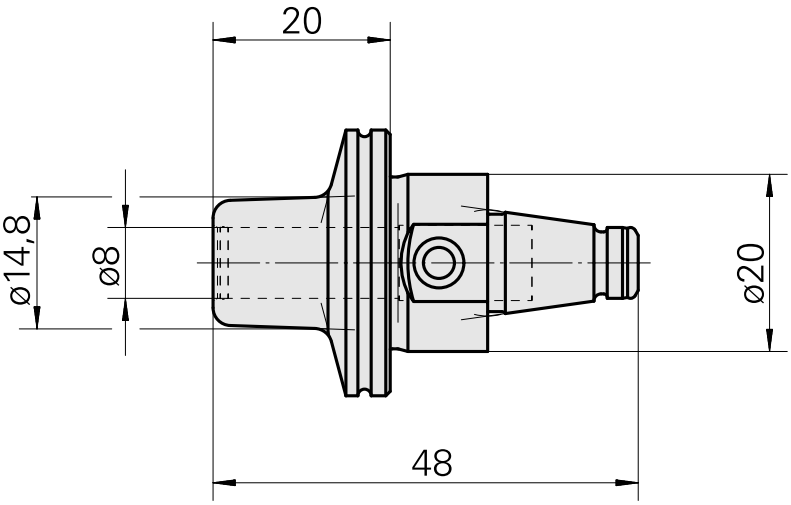


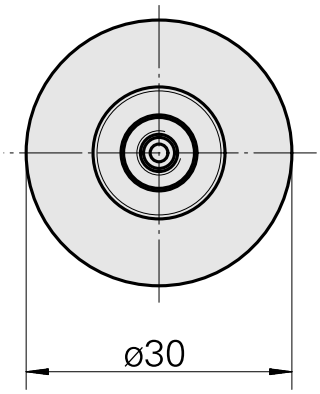


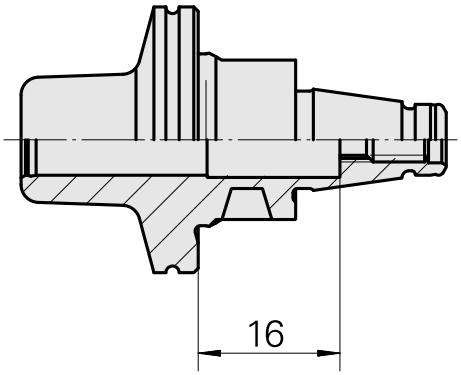

## Dokumente

Für dieses Produkt sind keine Downloads vorhanden

## Zubehör

### Optionales Zubehör

**weiteres Zubehör**

Stellschraube W&F M 5x10

Artikel-Id : 10674886
frühere Artikel-Id : 326793