Spannfutter Spanntop nova Gr.65

Características técnicas

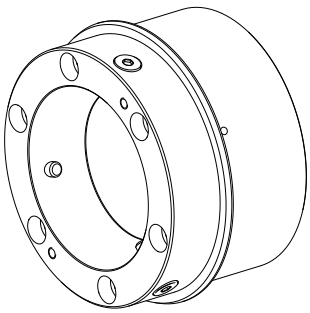

Produkte INDEX TRAUB	MS52-6.3
Spindeldurchlass	52mm
Bearbeitungsseite	Hauptspindel
Fremdhersteller Produktmerkmal	Modular
Hersteller Produktlinie	SPANNTOP nova Futter
Spindelaufnahme	AP133
Spannmittelbaugröße	SK65
Hersteller Produktlinie	Hainbuch

De momento, não está disponível uma visão de 3 lados para esse produto

Documentos

Não há downloads disponíveis para este produto

Acessórios

Acessórios opcionais

HAINBUCH Markenshop

Fixture

ID do produto : 10614886
ID anterior do produto : 900465.8201

Dimensão disp. fixação	Lin. prod. de outr. fabricant.	Método de fixação	Lin. prod. de outr. fabricant.
SK65	Mandril SPANNTOP nova • Mandril SPANNTOP mini	Fixação externa	Hainbuch

Dispositivo

ID do produto : 10646742
ID anterior do produto : 900480.8261

Dimensão disp. fixação	Lin. prod. de outr. fabricant.	Tipo de fixação	Método de fixação
SK65	Mandril SPANNTOP nova • Mandril SPANNTOP mini • Mandril TOPlus	Pneumática	Fixação externa

Lin. prod. de outr. fabricant.
Hainbuch

Spannkopf SK65 D=39,00mm

ID do produto : 11017041
ID anterior do produto : 900465.3900

Dimensão disp. fixação SK65	Lin. prod. de outr. fabricant. Mandril SPANNTOP nova	Tipo de fixação serrilhado	Diâmetro nominal (mm) 39 Millimeter
Método de fixação Fixação externa	Lin. prod. de outr. fabricant. Hainbuch		

Clamping head SK65 D=40,00mm

ID do produto : 10827589
ID anterior do produto : 900465.4000

Dimensão disp. fixação SK65	Lin. prod. de outr. fabricant. Mandril SPANNTOP nova	Tipo de fixação serrilhado	Diâmetro nominal (mm) 40 Millimeter
Método de fixação Fixação externa	Lin. prod. de outr. fabricant. Hainbuch		

Clamping head SK65 D=41,00mm

ID do produto : 10487283
ID anterior do produto : 900465.4100

Dimensão disp. fixação SK65	Lin. prod. de outr. fabricant. Mandril SPANNTOP nova	Tipo de fixação serrilhado	Diâmetro nominal (mm) 41 Millimeter
Método de fixação Fixação externa	Lin. prod. de outr. fabricant. Hainbuch		

Clamping head SK65 D=42,00mm

ID do produto : 10948181
ID anterior do produto : 900465.4200

Dimensão disp. fixação SK65	Lin. prod. de outr. fabricant. Mandril SPANNTOP nova	Tipo de fixação serrilhado	Diâmetro nominal (mm) 42 Millimeter
Método de fixação Fixação externa	Lin. prod. de outr. fabricant. Hainbuch		

Clamping head SK65 D=43,00mm

ID do produto : 10185590
ID anterior do produto : 900465.4300

Dimensão disp. fixação SK65	Lin. prod. de outr. fabricant. Mandril SPANNTOP nova	Tipo de fixação serrilhado	Diâmetro nominal (mm) 43 Millimeter
Método de fixação Fixação externa	Lin. prod. de outr. fabricant. Hainbuch		

Clamping head SK65 D=44,00mm

ID do produto : 10364976
ID anterior do produto : 900465.4400

Dimensão disp. fixação SK65	Lin. prod. de outr. fabricant. Mandril SPANNTOP nova	Tipo de fixação serrilhado	Diâmetro nominal (mm) 44 Millimeter
Método de fixação Fixação externa	Lin. prod. de outr. fabricant. Hainbuch		

Clamping head SK65 D=45,00mm

ID do produto : 10323021
ID anterior do produto : 900465.4500

Dimensão disp. fixação SK65	Lin. prod. de outr. fabricant. Mandril SPANNTOP nova	Tipo de fixação serrilhado	Diâmetro nominal (mm) 45 Millimeter
Método de fixação Fixação externa	Lin. prod. de outr. fabricant. Hainbuch		

Clamping head SK65 D=46,00mm

ID do produto : 10702916
ID anterior do produto : 900465.4600

Dimensão disp. fixação SK65	Lin. prod. de outr. fabricant. Mandril SPANNTOP nova	Tipo de fixação serrilhado	Diâmetro nominal (mm) 46 Millimeter
Método de fixação Fixação externa	Lin. prod. de outr. fabricant. Hainbuch		

Clamping head SK65 D=47,00mm

ID do produto : 10596424
ID anterior do produto : 900465.4700

Dimensão disp. fixação SK65	Lin. prod. de outr. fabricant. Mandril SPANNTOP nova	Tipo de fixação serrilhado	Diâmetro nominal (mm) 47 Millimeter
Método de fixação Fixação externa	Lin. prod. de outr. fabricant. Hainbuch		

Clamping head SK65 D=48,00mm

ID do produto : 10701027
ID anterior do produto : 900465.4800

Dimensão disp. fixação SK65	Lin. prod. de outr. fabricant. Mandril SPANNTOP nova	Tipo de fixação serrilhado	Diâmetro nominal (mm) 48 Millimeter
Método de fixação Fixação externa	Lin. prod. de outr. fabricant. Hainbuch		

Clamping head SK65 D=49,00mm

ID do produto : 10700083
ID anterior do produto : 900465.4900

Dimensão disp. fixação SK65	Lin. prod. de outr. fabricant. Mandril SPANNTOP nova	Tipo de fixação serrilhado	Diâmetro nominal (mm) 49 Millimeter
Método de fixação Fixação externa	Lin. prod. de outr. fabricant. Hainbuch		

Clamping head SK65 D=50,00mm

ID do produto : 10430168
ID anterior do produto : 900465.5000

Dimensão disp. fixação SK65	Lin. prod. de outr. fabricant. Mandril SPANNTOP nova	Tipo de fixação serrilhado	Diâmetro nominal (mm) 50 Millimeter
Método de fixação Fixação externa	Lin. prod. de outr. fabricant. Hainbuch		

Clamping head SK65 D=51,00mm

ID do produto : 11007896
ID anterior do produto : 900465.5100

Dimensão disp. fixação SK65	Lin. prod. de outr. fabricant. Mandril SPANNTOP nova	Tipo de fixação serrilhado	Diâmetro nominal (mm) 51 Millimeter
Método de fixação Fixação externa	Lin. prod. de outr. fabricant. Hainbuch		

Clamping head SK65 D=52,00mm

ID do produto : 10117777
ID anterior do produto : 900465.5200

Dimensão disp. fixação SK65	Lin. prod. de outr. fabricant. Mandril SPANNTOP nova	Tipo de fixação serrilhado	Diâmetro nominal (mm) 52 Millimeter
Método de fixação Fixação externa	Lin. prod. de outr. fabricant. Hainbuch		

Spannkopf SK65 D=5,00mm

ID do produto : 10282816
ID anterior do produto : 900465.0500

Dimensão disp. fixação SK65	Lin. prod. de outr. fabricant. Mandril SPANNTOP nova	Tipo de fixação serrilhado	Diâmetro nominal (mm) 5 Millimeter
Método de fixação Fixação externa	Lin. prod. de outr. fabricant. Hainbuch		

Spannkopf SK65 D=6,00mm

ID do produto : 10391389
ID anterior do produto : 900465.0600

Dimensão disp. fixação SK65	Lin. prod. de outr. fabricant. Mandril SPANNTOP nova	Tipo de fixação serrilhado	Diâmetro nominal (mm) 6 Millimeter
Método de fixação Fixação externa	Lin. prod. de outr. fabricant. Hainbuch		

Spannkopf SK65 D=7,00mm

ID do produto : 10335417
ID anterior do produto : 900465.0700

Dimensão disp. fixação SK65	Lin. prod. de outr. fabricant. Mandril SPANNTOP nova	Tipo de fixação serrilhado	Diâmetro nominal (mm) 7 Millimeter
Método de fixação Fixação externa	Lin. prod. de outr. fabricant. Hainbuch		

Spannkopf SK65 D=8,00mm

ID do produto : 10147578
ID anterior do produto : 900465.0800

Dimensão disp. fixação SK65	Lin. prod. de outr. fabricant. Mandril SPANNTOP nova	Tipo de fixação serrilhado	Diâmetro nominal (mm) 8 Millimeter
Método de fixação Fixação externa	Lin. prod. de outr. fabricant. Hainbuch		

Spannkopf SK65 D=9,00mm

ID do produto : 10535985
ID anterior do produto : 900465.0900

Dimensão disp. fixação SK65	Lin. prod. de outr. fabricant. Mandril SPANNTOP nova	Tipo de fixação serrilhado	Diâmetro nominal (mm) 9 Millimeter
Método de fixação Fixação externa	Lin. prod. de outr. fabricant. Hainbuch		

Spannkopf SK65 D=10,00mm

ID do produto : 10482936
ID anterior do produto : 900465.1000

Dimensão disp. fixação SK65	Lin. prod. de outr. fabricant. Mandril SPANNTOP nova	Tipo de fixação serrilhado	Diâmetro nominal (mm) 10 Millimeter
Método de fixação Fixação externa	Lin. prod. de outr. fabricant. Hainbuch		

Spannkopf SK65 D=11,00mm

ID do produto : 10482288
ID anterior do produto : 900465.1100

Dimensão disp. fixação SK65	Lin. prod. de outr. fabricant. Mandril SPANNTOP nova	Tipo de fixação serrilhado	Diâmetro nominal (mm) 11 Millimeter
Método de fixação Fixação externa	Lin. prod. de outr. fabricant. Hainbuch		

Spannkopf SK65 D=12,00mm

ID do produto : 11050855
ID anterior do produto : 900465.1200

Dimensão disp. fixação SK65	Lin. prod. de outr. fabricant. Mandril SPANNTOP nova	Tipo de fixação serrilhado	Diâmetro nominal (mm) 12 Millimeter
Método de fixação Fixação externa	Lin. prod. de outr. fabricant. Hainbuch		

Spannkopf SK65 D=13,00mm

ID do produto : 10464997
ID anterior do produto : 900465.1300

Dimensão disp. fixação SK65	Lin. prod. de outr. fabricant. Mandril SPANNTOP nova	Tipo de fixação serrilhado	Diâmetro nominal (mm) 13 Millimeter
Método de fixação Fixação externa	Lin. prod. de outr. fabricant. Hainbuch		

Spannkopf SK65 D=14,00mm

ID do produto : 10930602
ID anterior do produto : 900465.1400

Dimensão disp. fixação SK65	Lin. prod. de outr. fabricant. Mandril SPANNTOP nova	Tipo de fixação serrilhado	Diâmetro nominal (mm) 14 Millimeter
Método de fixação Fixação externa	Lin. prod. de outr. fabricant. Hainbuch		

Spannkopf SK65 D=15,00mm

ID do produto : 10174520
ID anterior do produto : 900465.1500

Dimensão disp. fixação SK65	Lin. prod. de outr. fabricant. Mandril SPANNTOP nova	Tipo de fixação serrilhado	Diâmetro nominal (mm) 15 Millimeter
Método de fixação Fixação externa	Lin. prod. de outr. fabricant. Hainbuch		

Spannkopf SK65 D=16,00mm

ID do produto : 10630545
ID anterior do produto : 900465.1600

Dimensão disp. fixação SK65	Lin. prod. de outr. fabricant. Mandril SPANNTOP nova	Tipo de fixação serrilhado	Diâmetro nominal (mm) 16 Millimeter
Método de fixação Fixação externa	Lin. prod. de outr. fabricant. Hainbuch		

Spannkopf SK65 D=17,00mm

ID do produto : 10691868
ID anterior do produto : 900465.1700

Dimensão disp. fixação SK65	Lin. prod. de outr. fabricant. Mandril SPANNTOP nova	Tipo de fixação serrilhado	Diâmetro nominal (mm) 17 Millimeter
Método de fixação Fixação externa	Lin. prod. de outr. fabricant. Hainbuch		

Spannkopf SK65 D=18,00mm

ID do produto : 10303296
ID anterior do produto : 900465.1800

Dimensão disp. fixação SK65	Lin. prod. de outr. fabricant. Mandril SPANNTOP nova	Tipo de fixação serrilhado	Diâmetro nominal (mm) 18 Millimeter
Método de fixação Fixação externa	Lin. prod. de outr. fabricant. Hainbuch		

Spannkopf SK65 D=19,00mm

ID do produto : 10393834
ID anterior do produto : 900465.1900

Dimensão disp. fixação SK65	Lin. prod. de outr. fabricant. Mandril SPANNTOP nova	Tipo de fixação serrilhado	Diâmetro nominal (mm) 19 Millimeter
Método de fixação Fixação externa	Lin. prod. de outr. fabricant. Hainbuch		

Spannkopf SK65 D=20,00mm

ID do produto : 10554430
ID anterior do produto : 900465.2000

Dimensão disp. fixação SK65	Lin. prod. de outr. fabricant. Mandril SPANNTOP nova	Tipo de fixação serrilhado	Diâmetro nominal (mm) 20 Millimeter
Método de fixação Fixação externa	Lin. prod. de outr. fabricant. Hainbuch		

Spannkopf SK65 D=21,00mm

ID do produto : 10554471
ID anterior do produto : 900465.2100

Dimensão disp. fixação SK65	Lin. prod. de outr. fabricant. Mandril SPANNTOP nova	Tipo de fixação serrilhado	Diâmetro nominal (mm) 21 Millimeter
Método de fixação Fixação externa	Lin. prod. de outr. fabricant. Hainbuch		

Spannkopf SK65 D=22,00mm

ID do produto : 10381560
ID anterior do produto : 900465.2200

Dimensão disp. fixação SK65	Lin. prod. de outr. fabricant. Mandril SPANNTOP nova	Tipo de fixação serrilhado	Diâmetro nominal (mm) 22 Millimeter
Método de fixação Fixação externa	Lin. prod. de outr. fabricant. Hainbuch		

Spannkopf SK65 D=23,00mm

ID do produto : 10741026
ID anterior do produto : 900465.2300

Dimensão disp. fixação SK65	Lin. prod. de outr. fabricant. Mandril SPANNTOP nova	Tipo de fixação serrilhado	Diâmetro nominal (mm) 23 Millimeter
Método de fixação Fixação externa	Lin. prod. de outr. fabricant. Hainbuch		

Spannkopf SK65 D=24,00mm

ID do produto : 10229489
ID anterior do produto : 900465.2400

Dimensão disp. fixação SK65	Lin. prod. de outr. fabricant. Mandril SPANNTOP nova	Tipo de fixação serrilhado	Diâmetro nominal (mm) 24 Millimeter
Método de fixação Fixação externa	Lin. prod. de outr. fabricant. Hainbuch		

Spannkopf SK65 D=25,00mm

ID do produto : 10806555
ID anterior do produto : 900465.2500

Dimensão disp. fixação SK65	Lin. prod. de outr. fabricant. Mandril SPANNTOP nova	Tipo de fixação serrilhado	Diâmetro nominal (mm) 25 Millimeter
Método de fixação Fixação externa	Lin. prod. de outr. fabricant. Hainbuch		

Spannkopf SK65 D=26,00mm

ID do produto : 10991722
ID anterior do produto : 900465.2600

Dimensão disp. fixação SK65	Lin. prod. de outr. fabricant. Mandril SPANNTOP nova	Tipo de fixação serrilhado	Diâmetro nominal (mm) 26 Millimeter
Método de fixação Fixação externa	Lin. prod. de outr. fabricant. Hainbuch		

Spannkopf SK65 D=27,00mm

ID do produto : 10756684
ID anterior do produto : 900465.2700

Dimensão disp. fixação SK65	Lin. prod. de outr. fabricant. Mandril SPANNTOP nova	Tipo de fixação serrilhado	Diâmetro nominal (mm) 27 Millimeter
Método de fixação Fixação externa	Lin. prod. de outr. fabricant. Hainbuch		

Spannkopf SK65 D=28,00mm

ID do produto : 10342545
ID anterior do produto : 900465.2800

Dimensão disp. fixação SK65	Lin. prod. de outr. fabricant. Mandril SPANNTOP nova	Tipo de fixação serrilhado	Diâmetro nominal (mm) 28 Millimeter
Método de fixação Fixação externa	Lin. prod. de outr. fabricant. Hainbuch		

Spannkopf SK65 D=29,00mm

ID do produto : 10385913
ID anterior do produto : 900465.2900

Dimensão disp. fixação SK65	Lin. prod. de outr. fabricant. Mandril SPANNTOP nova	Tipo de fixação serrilhado	Diâmetro nominal (mm) 29 Millimeter
Método de fixação Fixação externa	Lin. prod. de outr. fabricant. Hainbuch		

Spannkopf SK65 D=30,00mm

ID do produto : 10642391
ID anterior do produto : 900465.3000

Dimensão disp. fixação SK65	Lin. prod. de outr. fabricant. Mandril SPANNTOP nova	Tipo de fixação serrilhado	Diâmetro nominal (mm) 30 Millimeter
Método de fixação Fixação externa	Lin. prod. de outr. fabricant. Hainbuch		

Spannkopf SK65 D=31,00mm

ID do produto : 10479992
ID anterior do produto : 900465.3100

Dimensão disp. fixação SK65	Lin. prod. de outr. fabricant. Mandril SPANNTOP nova	Tipo de fixação serrilhado	Diâmetro nominal (mm) 31 Millimeter
Método de fixação Fixação externa	Lin. prod. de outr. fabricant. Hainbuch		

Spannkopf SK65 D=32,00mm

ID do produto : 10050145
ID anterior do produto : 900465.3200

Dimensão disp. fixação SK65	Lin. prod. de outr. fabricant. Mandril SPANNTOP nova	Tipo de fixação serrilhado	Diâmetro nominal (mm) 32 Millimeter
Método de fixação Fixação externa	Lin. prod. de outr. fabricant. Hainbuch		

Spannkopf SK65 D=33,00mm

ID do produto : 10881990
ID anterior do produto : 900465.3300

Dimensão disp. fixação SK65	Lin. prod. de outr. fabricant. Mandril SPANNTOP nova	Tipo de fixação serrilhado	Diâmetro nominal (mm) 33 Millimeter
Método de fixação Fixação externa	Lin. prod. de outr. fabricant. Hainbuch		

Spannkopf SK65 D=34,00mm

ID do produto : 10788415
ID anterior do produto : 900465.3400

Dimensão disp. fixação SK65	Lin. prod. de outr. fabricant. Mandril SPANNTOP nova	Tipo de fixação serrilhado	Diâmetro nominal (mm) 34 Millimeter
Método de fixação Fixação externa	Lin. prod. de outr. fabricant. Hainbuch		

Spannkopf SK65 D=35,00mm

ID do produto : 10071696
ID anterior do produto : 900465.3500

Dimensão disp. fixação SK65	Lin. prod. de outr. fabricant. Mandril SPANNTOP nova	Tipo de fixação serrilhado	Diâmetro nominal (mm) 35 Millimeter
Método de fixação Fixação externa	Lin. prod. de outr. fabricant. Hainbuch		

Spannkopf SK65 D=36,00mm

ID do produto : 10518620
ID anterior do produto : 900465.3600

Dimensão disp. fixação SK65	Lin. prod. de outr. fabricant. Mandril SPANNTOP nova	Tipo de fixação serrilhado	Diâmetro nominal (mm) 36 Millimeter
Método de fixação Fixação externa	Lin. prod. de outr. fabricant. Hainbuch		

Spannkopf SK65 D=37,00mm

ID do produto : 10813265
ID anterior do produto : 900465.3700

Dimensão disp. fixação SK65	Lin. prod. de outr. fabricant. Mandril SPANNTOP nova	Tipo de fixação serrilhado	Diâmetro nominal (mm) 37 Millimeter
Método de fixação Fixação externa	Lin. prod. de outr. fabricant. Hainbuch		

Spannkopf SK65 D=38,00mm

ID do produto : 11041276
ID anterior do produto : 900465.3800

Dimensão disp. fixação SK65	Lin. prod. de outr. fabricant. Mandril SPANNTOP nova	Tipo de fixação serrilhado	Diâmetro nominal (mm) 38 Millimeter
Método de fixação Fixação externa	Lin. prod. de outr. fabricant. Hainbuch		

HAINBUCH Spannelemente

Spannkopf SK65 D=18,50mm

ID do produto : 10471355
ID anterior do produto : 900465.1850

Dimensão disp. fixação SK65	Lin. prod. de outr. fabricant. Mandril SPANNTOP nova	Tipo de fixação serrilhado	Diâmetro nominal (mm) 18.5 Millimeter
Método de fixação Fixação externa	Lin. prod. de outr. fabricant. Hainbuch		

Outros acessórios

Base element

ID do produto : 10489742
ID anterior do produto : 900452.8001

Socket head screw

ID do produto : 11051534
ID anterior do produto : 410260.0885