INDEX

Voreinst. SK50/MS16/MS22 Querschlitten

Technische Merkmale

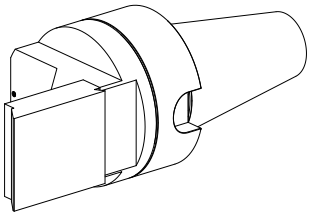

WZH Zubehörkategorie	Adapter für Voreinstellgeräte
Aufnahme	SK50 für Voreinstellgeräte
Werkzeugaufnahme	MS16/MS22 Querschlitten

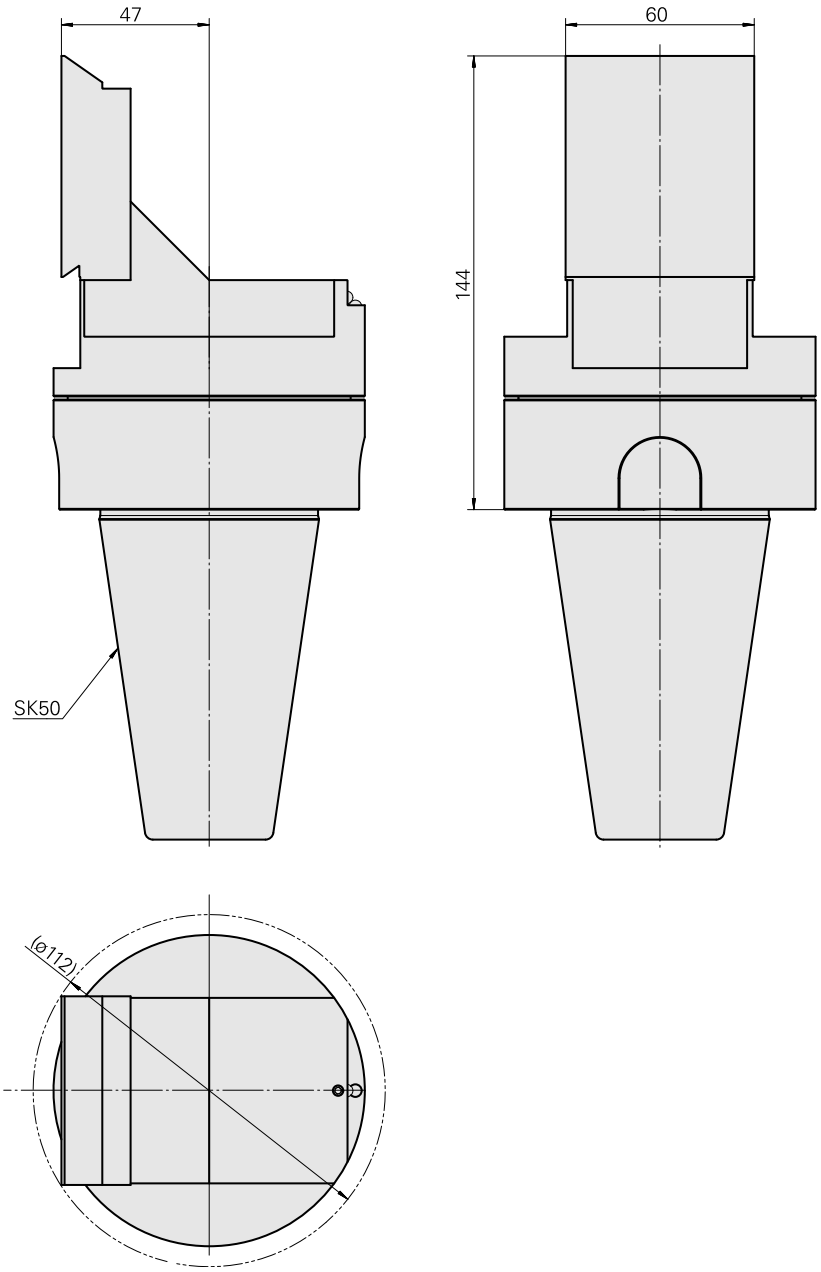

Dokumente

Für dieses Produkt sind keine Downloads vorhanden