INDEX

Drehhalter Rundprisma Vierkant 10x10

Technische Daten

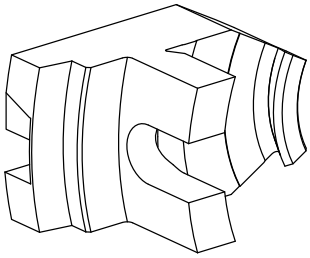

Schaft TNL	Rundprisma
Antrieb	nicht angetrieben
Fixierung TNL	Zentrale Spannschraube
Aufnahme	Vierkant 10x10
180° wendbar	nein
X [mm]	55
Y [mm]	–
Z [mm]	0
Produkte INDEX TRAUB	TNL12 • TNL12.2

Hinweis

Nur für Rechtslauf!

INDEX

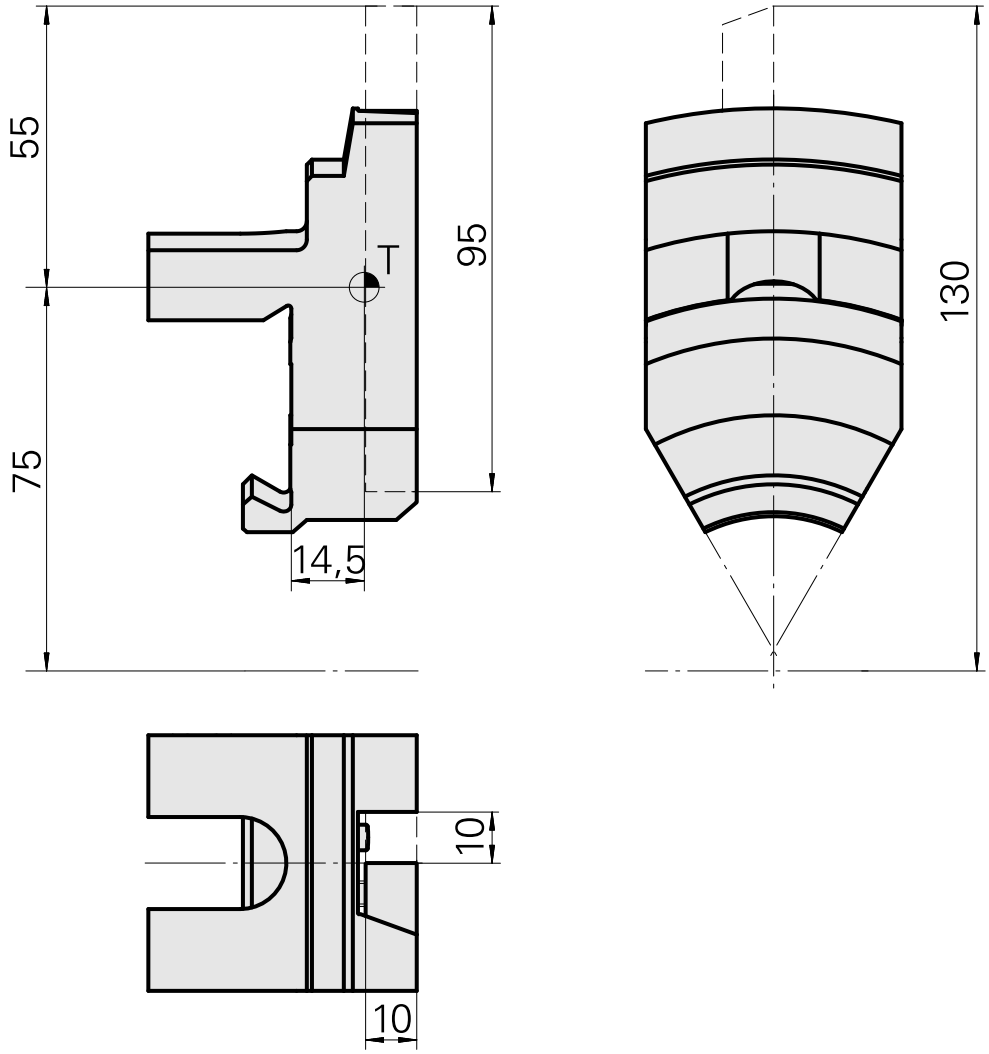

Dokumente

Für dieses Produkt sind keine Downloads vorhanden