Portapunte Gambo 40 D12

Caratteristiche tecniche

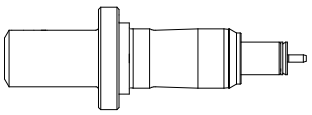

Gambo TNL	Gambo 40
Azionamento	non azionato
Raffreddamento	interno
Pressione	120 bar
Attacco	D12
Prodotti INDEX TRAUB	TNK36 • TNL26

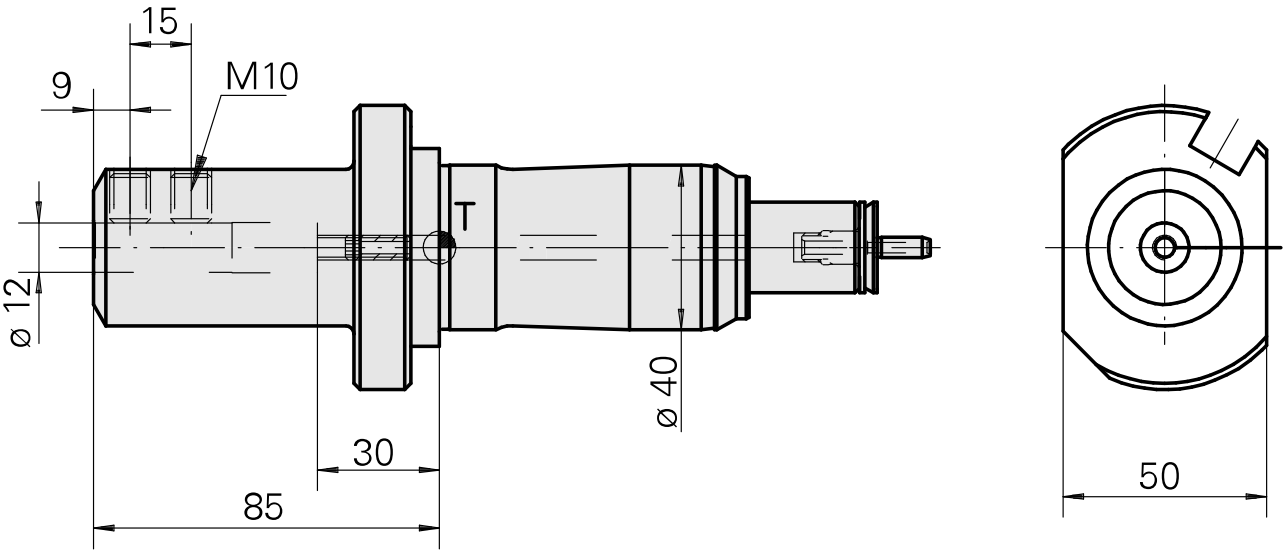

Documenti

Non sono disponibili download per questo prodotto