INDEX CAPTO C3 für CN.. 1204.., rechts, mit Greiferrille

Technische Daten

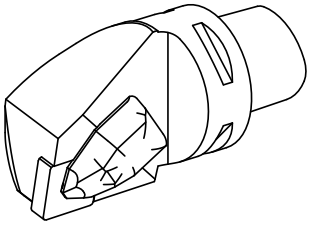

WZH Zubehörkategorie	INDEX CAPTO C3
Aufnahme	für CN.. 1204..
Schnellwechseleinsätze	Drehhalter

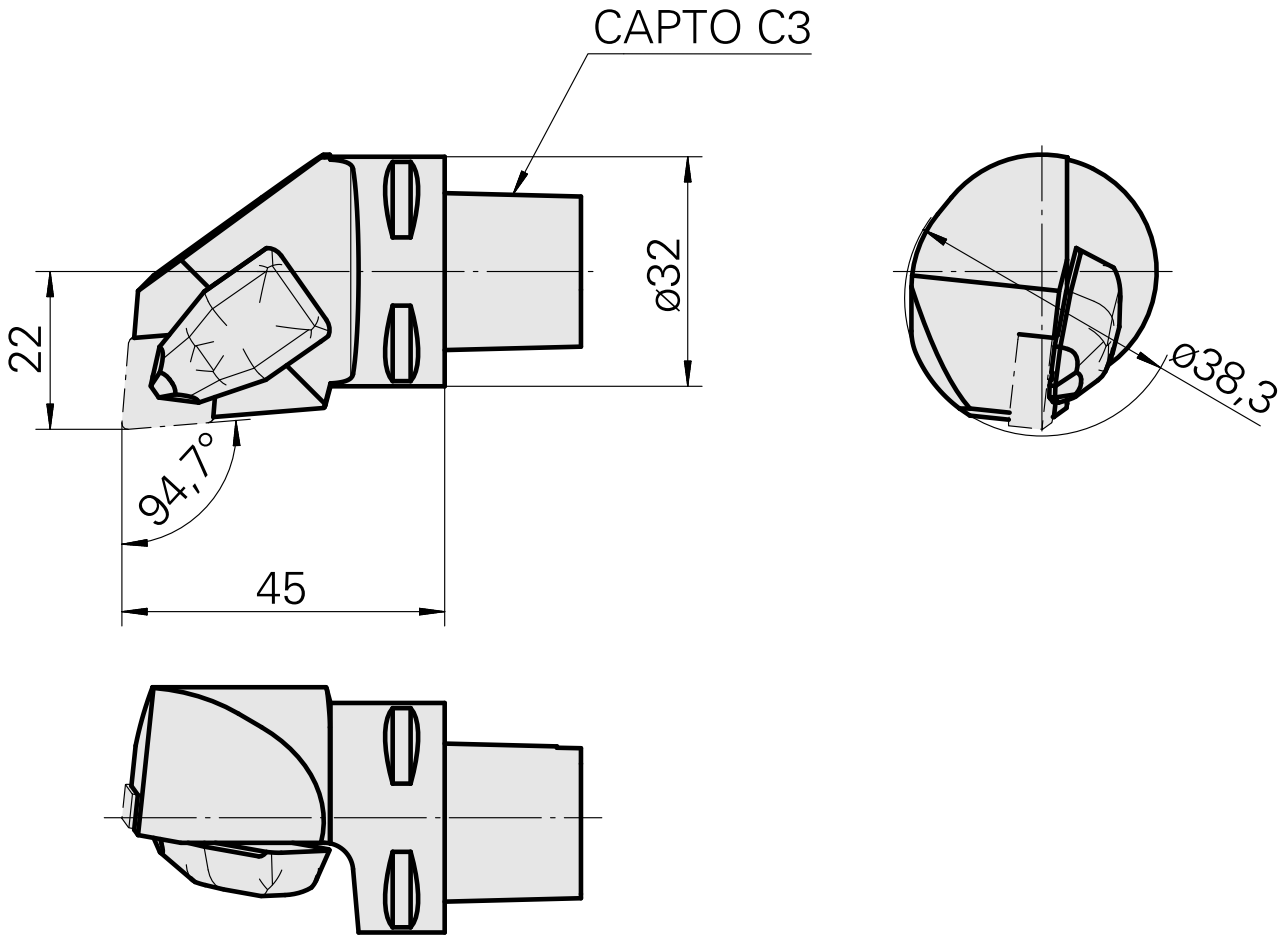

Dokumente

Für dieses Produkt sind keine Downloads vorhanden