INDEX

Voreinst. SK50/Bohrhaltestück D24mm

Technische Daten

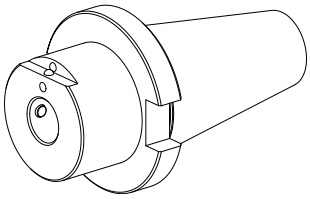

WZH Zubehörkategorie	Adapter für Voreinstellgeräte
Aufnahme	SK50 für Voreinstellgeräte
Werkzeugaufnahme	Bohrhaltestück D24mm

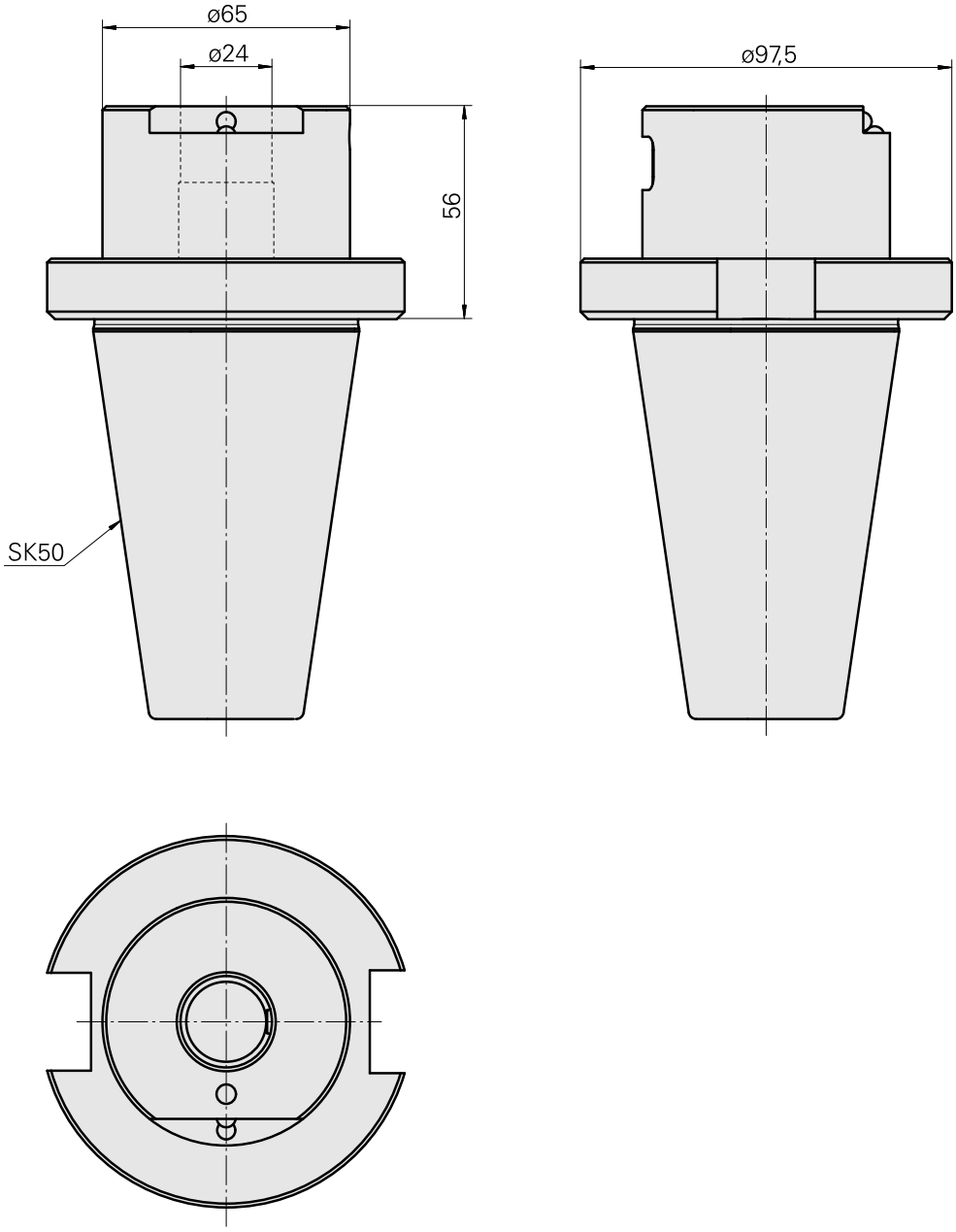

Dokumente

Für dieses Produkt sind keine Downloads vorhanden