INDEX

Spannzange 138E/F20 Ø=10,00

Technische Daten

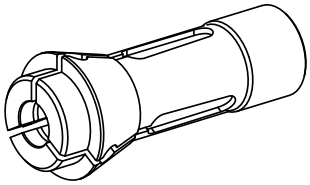

Spannmittelbaugröße	138E/F20
Fremdhersteller Produktlinie	Spannzange
Spannausführung	gerillt
Nenndurchmesser	10 Millimeter
Spannmethode	Außenspannung
Spannzangenvariante	Schlitze vulkanisiert (Stdrd)
Fremdhersteller Produktlinie	Schlenker

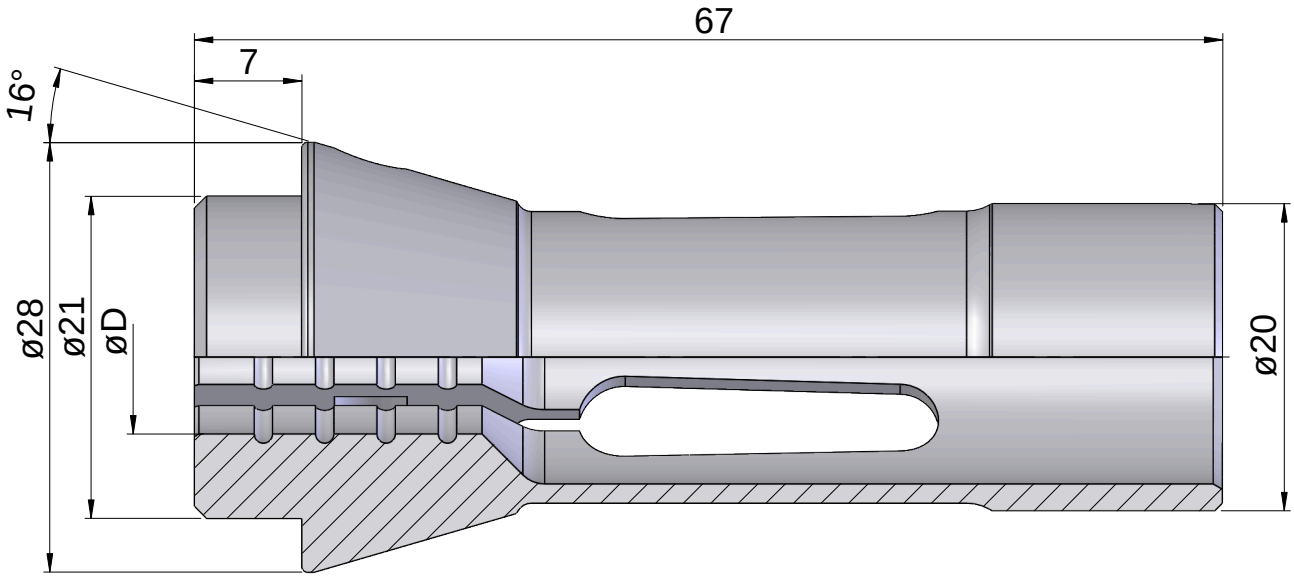

Dokumente

Für dieses Produkt sind keine Downloads vorhanden