INDEX

Adaptor

技术特点

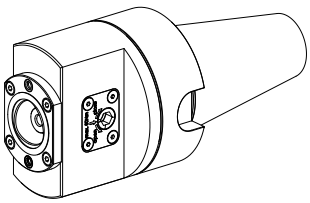

刀座附件类别	对刀仪转接器
夹具	SK50
刀具夹具	CAPTO C4

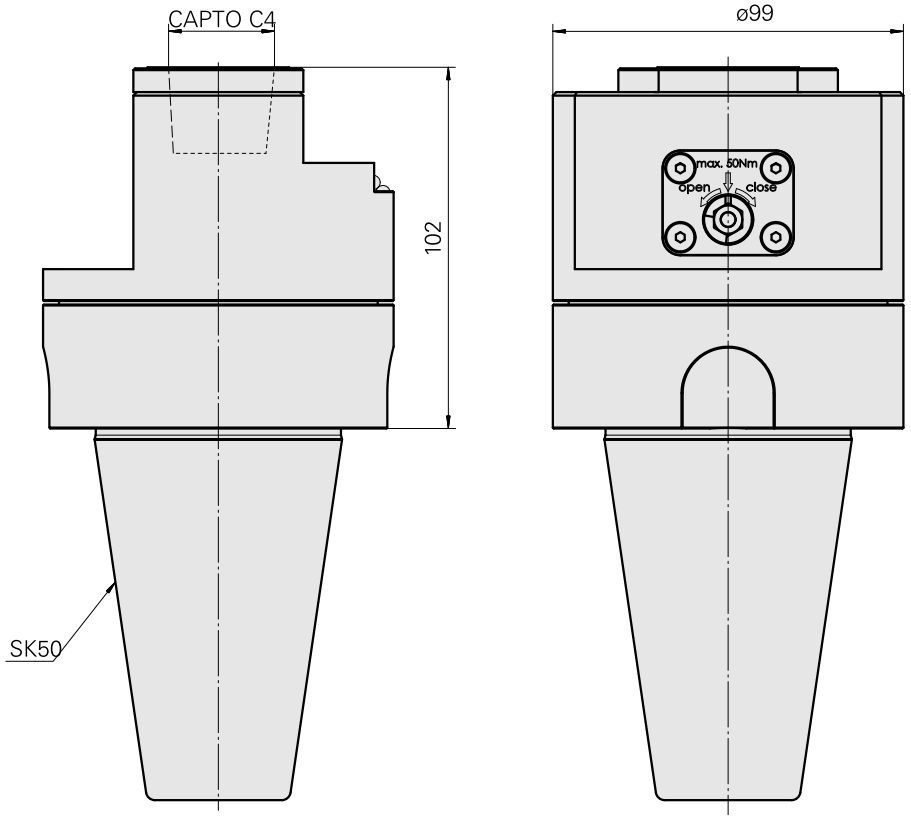

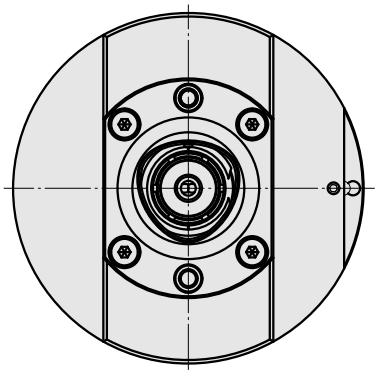

文件

没有针对此产品的任何下载