Bohreinheit Rundprisma 1:1,481 ER11, ±60°

Technische Daten

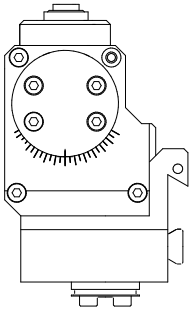

Schaft TNL	Rundprisma
Antrieb	Einzelantrieb
Fixierung TNL	Zentrale Spannschraube
Übersetzung	1:1,481
Kühlung	außen
Druck	30 bar
Aufnahme	ER11
Produkte INDEX TRAUB	TNK36 • TNL26

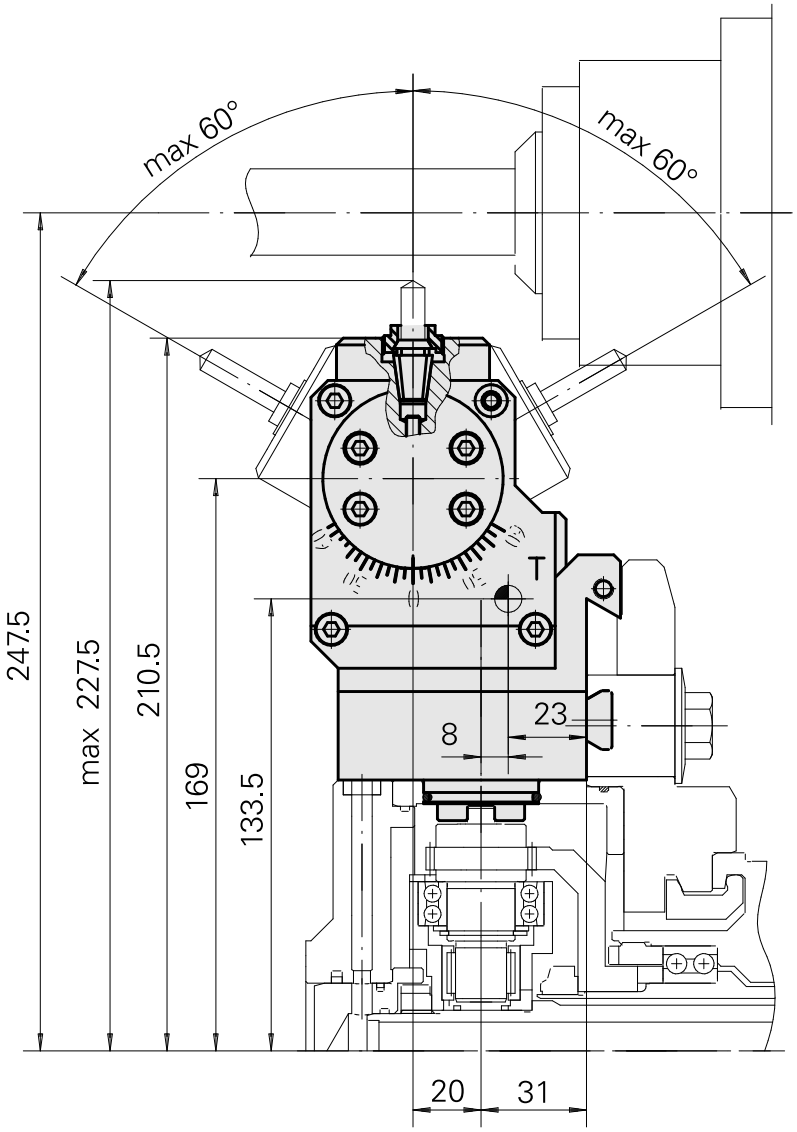

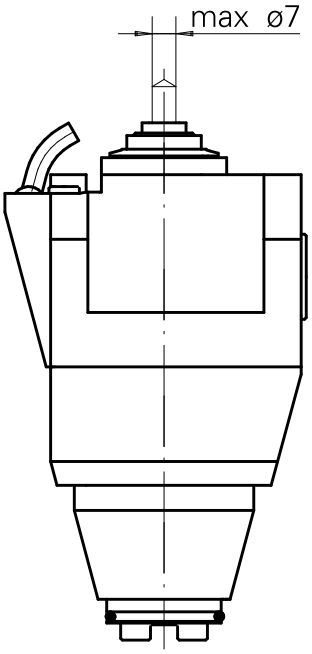

Dokumente

Für dieses Produkt sind keine Downloads vorhanden

Zubehör

Zum Betrieb benötigt

Spannschlüssel Typ E11AX

Artikel-Id : 10262607
frühere Artikel-Id : 490219.3111

WZH Zubehörkategorie	Aufnahme	Spannzangentyp	Spannmutterntyp
Werkzeug für Spannzangen	ER11	ER11	Außengewinde
Werkzeug für Spannzangen Spannmutterschlüssel			

SCHLUESSEL SW 22

Artikel-Id : 10120234
frühere Artikel-Id : 986527

Optionales Zubehör

Zubehör für Werkzeughalter

Spannmutter M18x1 Hi-Q/ERAX11

Artikel-Id : 10604420
frühere Artikel-Id : 901939.5111

WZH Zubehörkategorie	Aufnahme	Spannzangentyp	Spannmutterntyp
Spannmutter	ER11	ER11	Außengewinde

weiteres Zubehör

Spannzangen ER11 0,5-7 D

Artikel-Id : 10086829
frühere Artikel-Id : 901930.0---

Gewindebohrzangen ET-1-12

Artikel-Id : 10001911
frühere Artikel-Id : 3239--

Gewindebohrzange ER11-GB ER11GB

Artikel-Id : 10285407
frühere Artikel-Id : 900288

Schrumpfspannzangen ER11

Artikel-Id : 10132309
frühere Artikel-Id : W999064-