Voreinst. SK50/ABC

Technische Daten

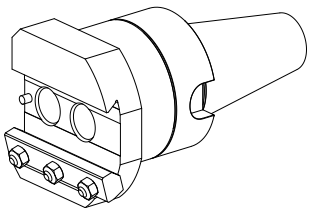

WZH Zubehörkategorie	Adapter für Voreinstellgeräte
Aufnahme	SK50 für Voreinstellgeräte
Werkzeugaufnahme	Prisma-Aufnahme ABC

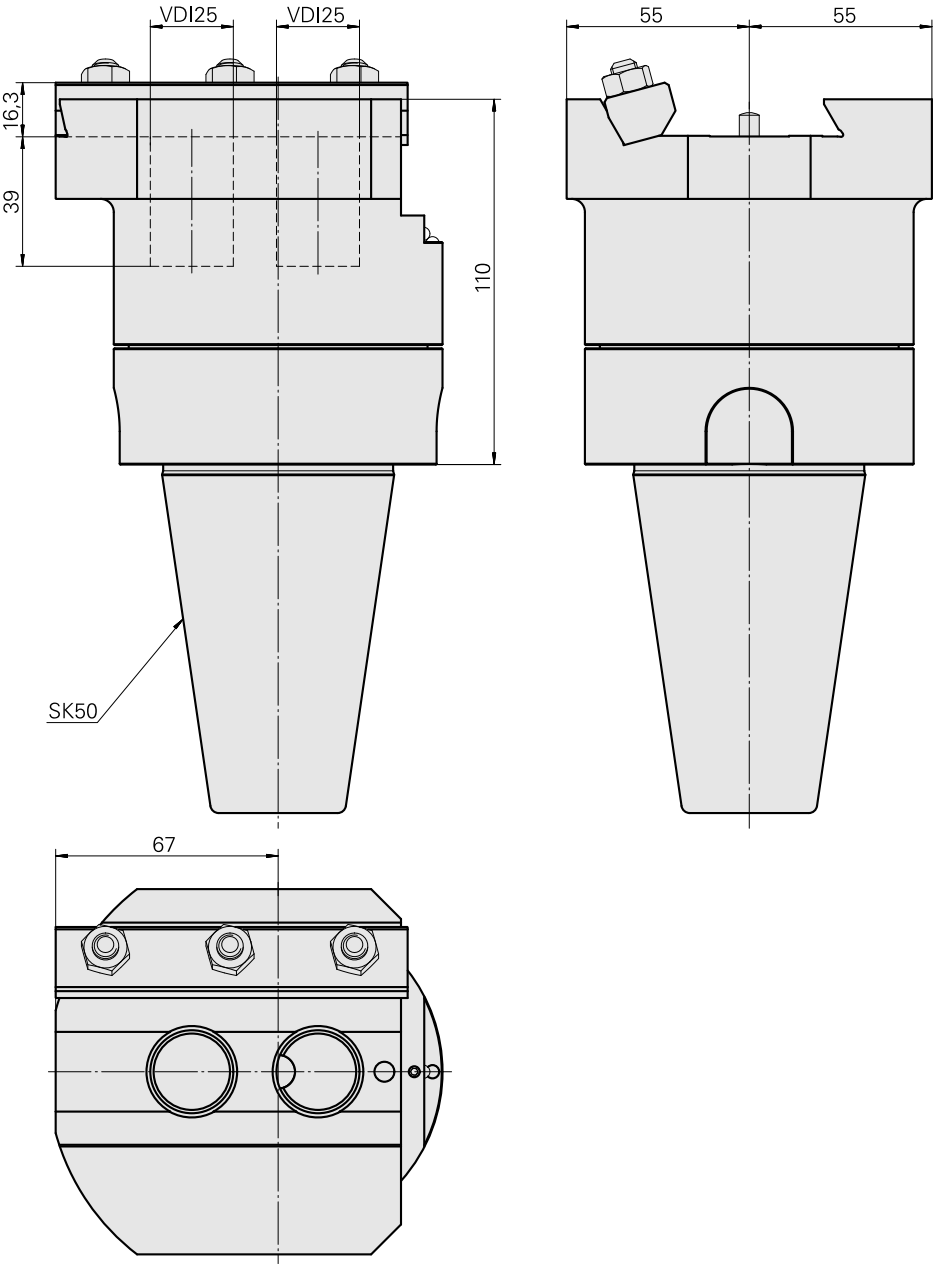

Dokumente

Für dieses Produkt sind keine Downloads vorhanden