10379607
984513

INDEX

Bohrhalter Schaft 40 ER16

Technische Daten

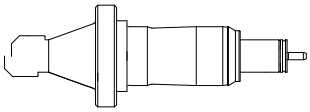

Schaft TNL	Schaft 40
Antrieb	nicht angetrieben
Kühlung	innen
Druck	120 bar
Aufnahme	ER16
Produkte INDEX TRAUB	TNK36 • TNL26

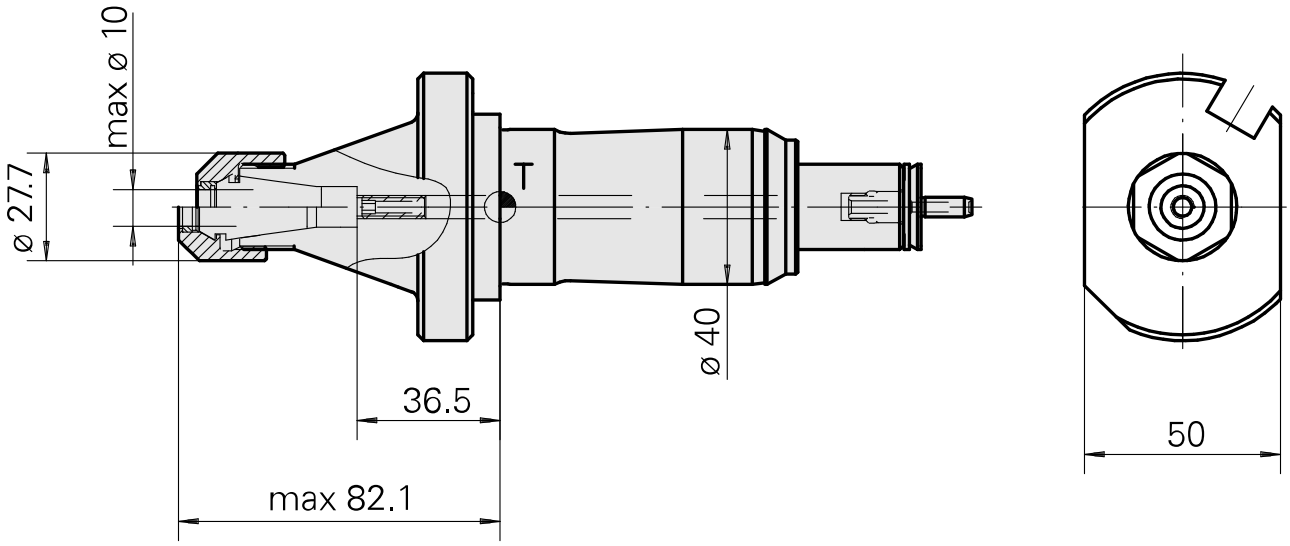

Dokumente

Für dieses Produkt sind keine Downloads vorhanden

Zubehör

Zum Betrieb benötigt

Spannschlüssel E16P

Artikel-Id : 10966369
frühere Artikel-Id : 490219.0161

WZH Zubehörkategorie	Aufnahme	Spannzangentyp	Spannmutterntyp
Werkzeug für Spannzangen	ER16	ER16	Innengewinde
Werkzeug für Spannzangen Spannmutterschlüssel			

Optionales Zubehör

Zubehör für Werkzeughalter

Spannmutter M22X1,5, für innere Kühlschmierstoffversorgung

Artikel-Id : 11065621
frühere Artikel-Id : 901939.3161

WZH Zubehörkategorie	Aufnahme	Spannzangentyp	Spannmutterntyp
Spannmutter	ER16	ER16	Innengewinde

weiteres Zubehör

Spannzangen ER16-UP 0,5-10 D

Artikel-Id : 10589709
frühere Artikel-Id : W99903--

Spannzangen ER16 0,5-10 D

Artikel-Id : 10834596
frühere Artikel-Id : 901930.1---

Gewindebohrzangen ER16-GB

Artikel-Id : 10865233
frühere Artikel-Id : WZ9990.9506F

Gewindebohrzangen ET-1-16

Artikel-Id : 10542491
frühere Artikel-Id : 3230--

Schrumpfspannzangen ER16

Artikel-Id : 10870393
frühere Artikel-Id : W999065-

Spannzangen ER16 abgedichtet

Artikel-Id : 10433061
frühere Artikel-Id : W999083-

Dichtscheiben ER16

Artikel-Id : 10324863
frühere Artikel-Id : W999036-