INDEX

Ausgleichshalter VDI 20 VDI 20

Technische Daten

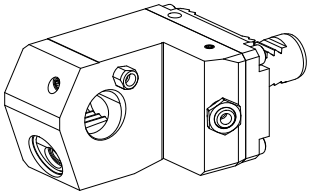

Schaft VDI	VDI 20
Antrieb	nicht angetrieben
Fixierung VDI	W-Verzahnung
Kühlung	außen und innen
Druck	80 bar
Aufnahme	VDI 20
180° wendbar	ja
X [mm]	64
Y [mm]	–
Z [mm]	2
Produkte INDEX TRAUB	C100

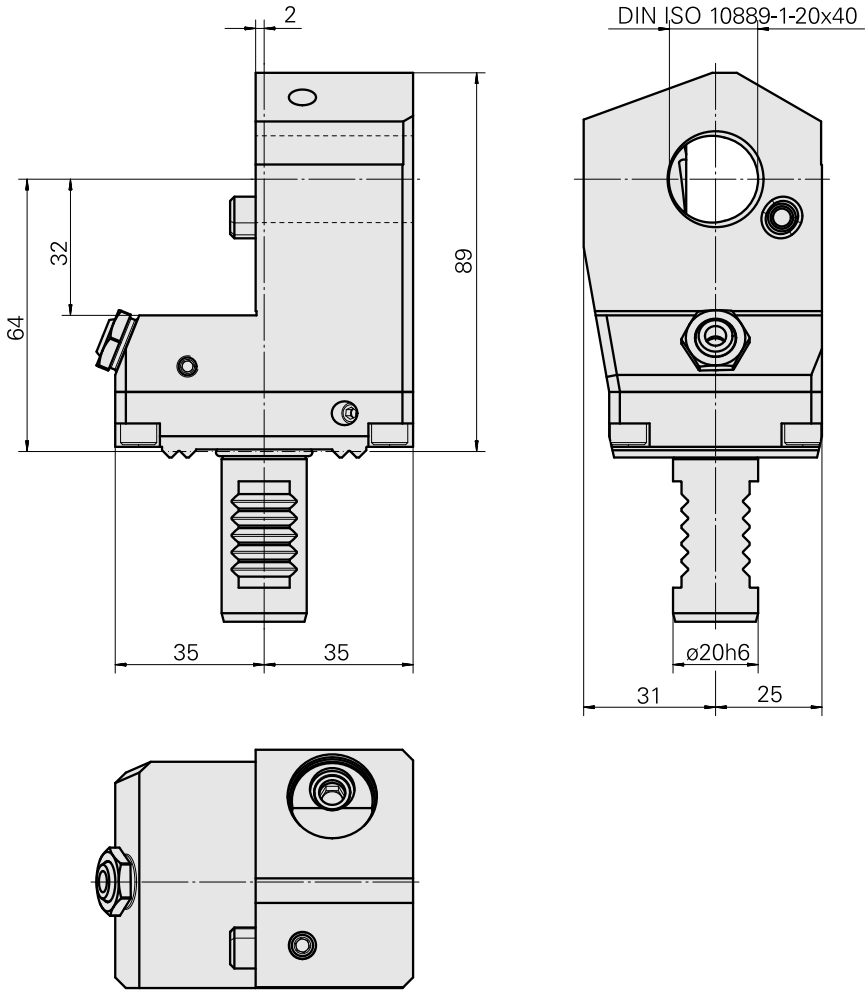

Dokumente

Für dieses Produkt sind keine Downloads vorhanden

Zubehör

Optionales Zubehör

weiteres Zubehör

Dichtung 6D x 12D x 10,5

Artikel-Id : 10478680
frühere Artikel-Id : W67221.4196

Verschlussbolzen 10,5 D MIT O-RING 479105.0801

Artikel-Id : 10823291
frühere Artikel-Id : W67221.4198

Buchse 10 D x 6 D x 12,5

Artikel-Id : 10670360
frühere Artikel-Id : W67530.0824

Hohlschraube M14x1

Artikel-Id : 10105238
frühere Artikel-Id : W67530.0818

Kugelspritzdüse D10xM6

Artikel-Id : 11031912
frühere Artikel-Id : W67500.3208

Düse M6 mit D1,6

Artikel-Id : 10147428
frühere Artikel-Id : W00019.0216

INDEX

WZH VDI20 für Ausgleichshalter

Artikel-Id : 10494656
frühere Artikel-Id : WL3300.9110F