Basishalter VDI 20, horizontal einstellbar

Technische Daten

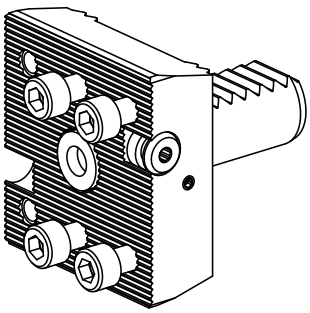

Schaft VDI	VDI 20
Antrieb	nicht angetrieben
Fixierung VDI	W-Verzahnung
Druck	80 bar
180° wendbar	nein
Datenträger	Aufnahmebohrung prüfen
X [mm]	20
Y [mm]	–
Z [mm]	–
Produkte INDEX TRAUB	C100

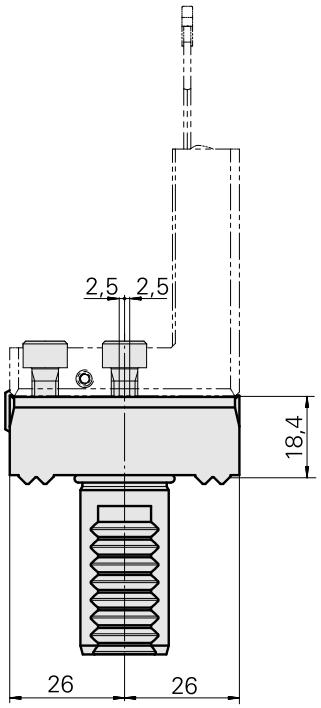

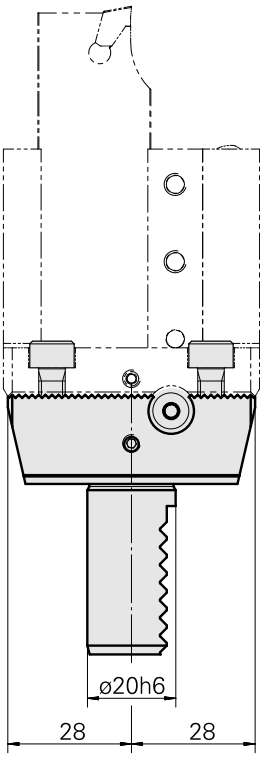

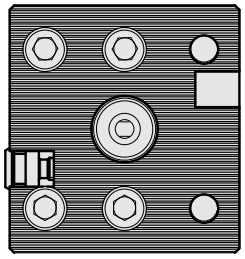

Dokumente

Produkthinweise

DE (pdf)

EN (pdf)

FR (pdf)

Zubehör

Optionales Zubehör

Werkzeughalter mit VDI-Schaft

Stechhaltestück Trapez 26x5, horizontal einstellbar

Artikel-Id : 10469292
frühere Artikel-Id : W9990001

Antrieb	Kühlung	Druck	Aufnahme
nicht angetrieben	außen	20 bar	Trapez 26x5
X [mm]	**Y [mm]**	**Z [mm]**	**Produkte INDEX TRAUB**
56	–	15	C100

Stechhaltestück Trapez 26x5, horizontal einstellbar

Artikel-Id : 10303482
frühere Artikel-Id : W9990002

Antrieb	Kühlung	Druck	Aufnahme
nicht angetrieben	außen	40 bar	Trapez 26x5
X [mm]	**Y [mm]**	**Z [mm]**	**Produkte INDEX TRAUB**
56	–	15	C100